Proiettore DLP®

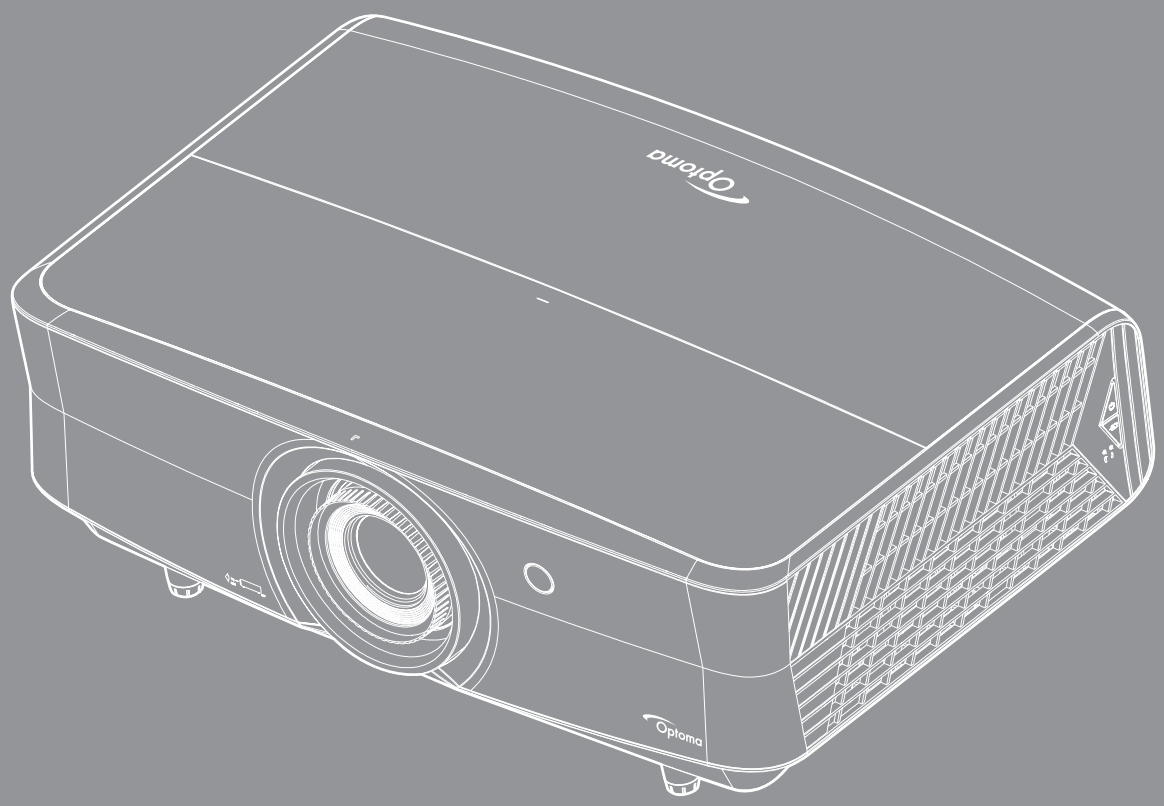

Manuale dell'utente

INDICE

SICUREZZA 4

Importanti istruzioni per la sicurezza 4
Informazioni sulla sicurezza delle radiazioni laser 5
Avviso sul laser 6
EN 50689:2021 6
Informazioni sulla sicurezza 3D 6
Copyright 6
Clausola di esclusione di responsabilità 7
Riconoscimento dei marchi di fabbrica 7
FCC 7
Dichiarazione di conformità per i Paesi della Comunità Europea 8
RAEE 8

INTRODUZIONE 9

Contenuti della confezione 9
Accessori standard 9
Accessori opzionali 9
Descrizione del prodotto 10
Collegamenti 11
Tastiera 12
Telecomando 13

CONFIGURAZIONE E INSTALLAZIONE 15

Installazione del proiettore 15
Collegamento delle sorgenti al proiettore 17
Regolazione dell'immagine del proiettore 18
Configurazione del telecomando 20

USO DEL PROIETTORE 22

Accensione/spegnimento del proiettore 22
Selezione di una sorgente di ingresso 23
Navigazione sul menù e funzioni 24
Struttura del menu OSD 25
Menu Visualizza: Impostazione Immagine 33
Menu Display | 3D 37
Visualizzare il menù Proporzioni 37
Menù Visualizza: Maschera bordi 39
Menu visualizzazione zoom digitale 39
Menù Visualizza: Sposta Immagine 39
Menu casse audio interne 40
Menù Audio: Esclusione 40
Menu Audio: Volume 40
Menu Ingresso audio 40

Menu Uscita Audio *40*
Menù IMPOSTA: Proiezione *41*
Menù IMPOSTA: Imposta Filtri *41*
Menù IMPOSTA: Imposta Potenza *41*
Impostare la Sicurezza menù *42*
Impostare la Pattern di prova menù *42*
Menu Impostazioni : Impostazioni Remote *42*
Menù IMPOSTA: ID Proiettore *42*
Impostare la Interruttore 12 V menù *43*
Impostare la Opzioni menù *43*
Impostare la Reset OSD menù *44*
Menu Rete LAN *44*
Menu Controllo di rete *45*
Menu Imposta Rete Gestione Impostaziooni *46*
Menu Info *51*

MANUTENZIONE 52

Installazione e pulizia del filtro antipolvere *52*

ULTERIORI INFORMAZIONI 53

Risoluzioni compatibili *53*
Dimensioni immagine e distanza di proiezione *56*
Dimensioni del proiettore e installazione del supporto a soffitto *57*
Codici remoti IR *58*
Risoluzione dei problemi *62*
Indicatore di avviso *64*
Specifiche *66*
Sedi dell'azienda Optoma *67*

SICUREZZA

	Il simbolo del fulmine, all'interno di un triangolo equilatero, è inteso per avvisare l'utente della presenza di "tensioni pericolose" non isolate all'interno del prodotto, che possono essere di potenza tale da costituire un pericolo di elettrocuzione per le persone.
	Il punto esclamativo inserito in un triangolo equilatero indica all'utente la presenza di importanti istruzioni relative al funzionamento e alla manutenzione (riparazione) nella documentazione acclusa all'apparecchio.

Attenersi a tutte le avvertenze, precauzioni ed istruzioni per la manutenzione raccomandate in questa guida.

Importanti istruzioni per la sicurezza

- Non ostruire le fessure di ventilazione. Per garantire un funzionamento affidabile del proiettore e per proteggerlo dal surriscaldamento, si consiglia di installare l'apparecchio in un punto in cui la ventilazione non venga bloccata. Per esempio, non collocare il proiettore su un tavolo da caffè, su un divano o su un letto, ecc. Non posizionarlo in uno spazio chiuso, come una libreria o un armadio, che possa limitare la circolazione dell'aria.
- Per ridurre il rischio d'incendi e/o di elettrocuzioni non esporre il proiettore a pioggia o umidità. Non installare vicino a sorgenti di calore tipo radiatori, valvole o regolatori di calore, fornelli, stufe o altri apparati che producono calore (amplificatori inclusi).
- Non lasciare che oggetti o liquidi penetrino nel proiettore. Essi potrebbero entrare in contatto con punti di tensione pericolosi e provocare incendi o scosse elettriche.
- Non usare l'unità nelle seguenti condizioni:
  - In luoghi estremamente caldi, freddi o umidi.
    (i) Assicurarsi che la temperatura d'ambiente sia compresa tra 5°C e 40°C
    (ii) L'umidità relativa è tra 10% e 85%
  - In aree suscettibili a polvere e sporcizia eccessiva.
  - Vicino a qualsiasi apparecchiatura che generi un forte campo magnetico.
  - Alla luce diretta del sole.
- Non usare l'unità se è stata danneggiata fisicamente o se è stata usata in modo non appropriato. I danni/abusi fisici sono i seguenti (senza limitazione a questi):
  - L'unità e stata fatta cadere.
  - Il cavo d'alimentazione o la spina è danneggiata.
  - Sul proiettore è stato versato del liquido.
  - Il proiettore è stato esposto a pioggia o umidità.
  - Qualcosa è caduto all'interno del proiettore, oppure qualcosa al suo interno si è allentato.
- Non collocare il proiettore su una superficie instabile. Il proiettore potrebbe cadere, causando lesioni o danni al proiettore stesso.
- Non bloccare la luce che fuoriesce dal proiettore quando è in funzione. La luce riscalda l'oggetto, sciogliendolo, e causare ustioni o incendi.
- Non aprire o smontare il prodotto perché si possono subire scosse elettriche.
- Non tentare di aggiustare da soli il proiettore. L'apertura e la rimozione delle coperture può esporre al contatto con parti in cui sono presenti voltaggi pericolosi o ad altri rischi. Prima di inviare il proiettore per la riparazione, contattare Optoma.
- Fare riferimento alle etichette apposte sul proiettore per gli avvisi sulla sicurezza.
- L'unita deve essere riparata esclusivamente da personale autorizzato.
- Usare solamente attacchi/accessori specificati dal produttore.
- Non guardare direttamente nell'obiettivo del proiettore durante l'uso. La luce abbagliante può danneggiare gli occhi.
- Questo proiettore rileva automaticamente la durata della sorgente di luce.
- Quando si spegne il proiettore, assicurarsi che il ciclo di raffreddamento sia completato prima di scollegare l'alimentazione. Lasciare raffreddare il proiettore per almeno 90 secondi.
- Spegnere e staccare la spina dalla presa di corrente prima di pulire il prodotto.
- Usare un panno morbido inumidito con un detergente neutro per pulire le coperture. Non usare detergenti abrasivi, cere o solventi per pulire l'unità.

- Scollegare la spina dalla presa di corrente CA se il prodotto non è usato per periodi prolungati.
- Non installare il proiettore in luoghi in cui potrebbe essere soggetto a vibrazioni o urti.
- Non toccare l'obiettivo con le mani nude.
- Rimuovere le batterie dal telecomando prima di conservarlo. Se si lasciano le batterie nel telecomando per lunghi periodi di tempo, potrebbero presentare perdite.
- Non utilizzare o riporre il proiettore in luoghi in cui potrebbe essere presente fumo causato da olio o sigarette, in quanto potrebbe influire negativamente sulla qualità delle prestazioni del proiettore.
- Attenersi alla corretta installazione dell'orientamento del proiettore in quanto un'installazione non standard potrebbe influire sulle prestazioni del proiettore.
- Utilizzare una presa e/o un dispositivo di protezione contro le sovratensioni in quanto le interruzioni e gli sbalzi di corrente possono DANNEGGIARE i dispositivi.

Informazioni sulla sicurezza delle radiazioni laser

- Conforme a 21 CFR 1040.10 e 1040.11 ad eccezione della conformità come Gruppo di rischio 2 LIP come definito nella norma IEC 62471-5:Ed. 1.0. Per ulteriori informazioni, consultare la normativa Laser Notice N. 57 dell'8 maggio 2019

IEC 60825-1:2014, EN 60825-1:2014+A11:2021, EN 50689:2021 CLASS 1 CONSUMER LASER PRODUCT RISK GROUP 2, Complies with 21 CFR 1040.10 and 1040.11 except for conformance as a Risk Group 2 LIP as defined in IEC 62471-5:Ed.1.0. For more information see Laser Notice No. 57, dated May 8, 2019.
IEC 60825-1:2014 等級1雷射產品RG2危險等級
IEC 60825-1:2014 1类激光产品RG2危险等级

La mancata osservanza delle seguenti indicazioni potrebbe provocare il decesso o lesioni gravi.

- Il proiettore dispone di un modulo laser Classe 4 integrato. Non tentare lo smontaggio o la modifica, in quanto estremamente pericolosi.
- Qualsiasi operazione o regolazione non specificatamente indicata dalla guida dell'utente crea il rischio di esposizione a radiazioni laser pericolose.
- Non aprire o smontare il prodotto in quanto si possono causare danni dovuti all'esposizione a radiazioni laser.
- Non fissare il raggio quando il proiettore è acceso. La luce potente può provocare lesioni permanenti agli occhi.
- Quando si accende al proiettore, assicurarsi che nessuno entro la gamma di proiezione guardi l'obiettivo.
- Se non si osserva la procedura di controllo, regolazione o funzionamento si possono causare danni dovuti all'esposizione a radiazioni laser.
- Le istruzioni per il montaggio, il funzionamento e la manutenzione comprendono chiari avvertimenti sulle precauzioni per evitare la possibile esposizione a laser radiazioni.
-

  IEC 60825-1: 2014 Classe 1 RG2
  IEC 62471-5:2015 RG2
- Ulteriori istruzioni per sorvegliare i bambini, non fissare e non usare ausili ottici.
- Ulteriori istruzioni per l'installazione al di SOPRA della portata dei bambini.
- Si avvisa di sorvegliare i bambini e di non permettergli mai di fissare il fascio di luce del proiettore a qualsiasi distanza dal proiettore.
- Si avvisa di prestare attenzione quando si utilizza il telecomando per avviare il proiettore mentre si è davanti all'obiettivo di proiezione.
- Si avvisa l'utente di evitare l'uso di ausili ottici come binocoli o telescopi all'interno del fascio di luce.
- Come con qualsiasi sorgente luminosa, non fissare il fascio di luce, RG2 IEC 62471-5:2015.
- AVVISO: MONTARE SOPRA LE TESTE DEI BAMBINI. Si consiglia l'uso di un supporto a soffitto con questo prodotto per posizionarlo al di sopra degli occhi dei bambini.

Avviso sul laser

IEC 60825-1:2014: PRODOTTO LASER CLASSE 1 - GRUPPO DI RISCHIO 2.

L’uso previsto del prodotto come prodotto laser di consumo e conforme alla norma EN 50689:2021.

PRODOTTO LASER DI CONSUMO DI CLASSE 1

EN 50689:2021

Informazioni sulla sicurezza 3D

Attenersi a tutte le avvertenze e le precauzioni come consigliato prima che l'utente o un bambino utilizzi la funzione 3D.

Attenzione

I bambini e gli adolescenti possono essere più suscettibili a problemi di salute associati con la visione 3D e devono essere sorvegliati durante la visione di queste immagini.

Avviso di attacchi epilettici provocati da fotosensibilità ed altri rischi per la salute

- Alcuni spettatori possono sviluppare e manifestare crisi epilettiche o apoplettiche quando esposti a certe immagini intermittenti o luci contenute in alcune immagini del proiettore o di videogiochi. Se si soffre di epilessia o apoplessia, oppure se in famiglia ci sono casi di queste condizioni, consultare un medico prima di usare la funzione 3D.
- Anche coloro che in famiglia non casi di epilessia o apoplessia possono avere una condizione non ancora diagnosticata che può provocare una crisi epilettica da fotosensibilità.
- Le donne in stato di gravidanza, le persone anziane, le persone con varie malattie, coloro che soffrono di insonnia, oppure che hanno abusato di alcol devono evitare di usare la funzione 3D di questa unità.
- Se si percepisce uno qualsiasi dei sintomi che seguono, smettere immediatamente la visione delle immagini 3D e consultare un medico: (1) visione alterata; (2) capogiri; (3) vertigini; (4) movimenti involontari come contrazione degli occhi o dei muscoli; (5) confusione; (6) nausea; (7) perdita di coscienza; (8) convulsioni; (9) crampi e/o (10) disorientamento. I bambini e gli adolescenti sono più propensi degli adulti a sviluppare questi sintomi. I genitori devono sorvegliare e controllare i bambini ed accertarsi, domandando, se hanno questi sintomi.
- L’utilizzo della proiezione 3D può anche provocare chinetosi, effetti secondari percettivi, disorientamento, affaticamento degli occhi e stabilità posturale ridotta. Si raccomanda agli utenti di fare pause frequenti per diminuire il potenziale di questi effetti. Se gli occhi sono affaticati o asciutti, oppure se si riscontra uno qualsiasi dei sintomi di cui sopra, smettere immediatamente di usare questo dispositivo e non riprendere ad usarlo fino a che siano trascorsi almeno trenta minuti dalla scomparsa dei sintomi.
- L’uso della proiezione 3D stando seduti troppo vicini allo schermo per periodi prolungati può ledere la vista. La distanza ideale di visione è pari a tre volte l’altezza dello schermo. Si raccomanda che gli occhi dello spettatore siano a livello con lo schermo.
- L’uso della proiezione 3D usando occhiali 3D per un periodo prolungato può provocare emicranie e affaticamento. Se si percepiscono emicranie, affaticamento o capogiri, smettere di usare la proiezione 3D e riposare.
- Non usare gli occhiali 3D per scopi diversi dalla visione della proiezione 3D.
- L’uso degli occhiali 3D per qualsiasi altro scopo (come occhiali generici, da sole, protettivi, eccetera) può provocare danni alla vista o indebolirla.
- La visione in proiezione 3D può causare disorientamento ad alcuni spettatori. Allo stesso modo, NON collocare il PROIETTORE 3D vicino a trombe delle scale aperte o su balconi dove può cadere, né vicino ad oggetti che potrebbero cadere sul proiettore danneggiandolo.

Copyright

Questa pubblicazione, incluse tutte le fotografie, le illustrazioni e il software, è protetta dalle leggi internazionali sul copyright, con tutti i diritti riservati. Né il presente manuale né altri materiali qui contenuti possono essere riprodotti senza il consenso scritto dell'autore.

© Copyright 2019

Clausola di esclusione di responsabilità

Le informazioni di questo documento sono soggette a cambiamenti senza preavviso. Il produttore non si assume alcuna responsabilità né offre garanzie rispetto ai contenuti del presente documento ed in particolare non concede alcuna garanzia implicita di commerciabilità o idoneità a scopi specifici. Il produttore si riserva il diritto di rivedere e di modificare periodicamente i contenuti di questa pubblicazione, senza alcun obbligo da parte sua di avvisare o notificare chiunque di tali revisioni o modifiche.

Riconoscimento dei marchi di fabbrica

Kensington è un marchio registrato negli Stati Uniti della ACCO Brand Corporation, con registrazioni rilasciate e applicazioni in corso di registrazione in altri Paesi del mondo.

HDMI, il logo HDMI e High-Definition Multimedia Interface sono marchi o marchi registrati di HDMI Licensing LLC negli Stati Uniti ed in altri Paesi.

DLP®, DLP Link e il logo DLP sono marchi registrati di Texas Instruments e BrilliantColor™ è un marchio di Texas Instruments.

MHL, Mobile High-Definition Link e il logo MHL sono marchi o marchi registrati di MHL licensing, LLC.

Tutti gli altri nomi di prodotti utilizzati in questo manuale sono proprietà dei rispettivi proprietari e sono riconosciuti.

FCC

Questo dispositivo è stato controllato ed è stato trovato conforme ai limiti di un apparecchio digitale di Classe B, in conformità all’articolo 15 delle norme FCC. Questi limiti sono stati determinati per poter garantire una protezione ragionevole da interferenze nocive nel caso di installazioni residenziali. Questo dispositivo genera, utilizza e può irradiare energia di frequenza radio e, se non è installato ed utilizzato in accordo alle istruzioni date, può causare interferenze dannose alle comunicazioni radio.

Non vi è tuttavia garanzia che non si verifichino interferenze in un’installazione particolare. Se questo dispositivo provoca interferenze dannose alla ricezione radiofonica o televisiva, che possono essere determinate accendendo o spegnendo il dispositivo, l’utente è incoraggiato a cercare di correggere l’interferenza adottando una o più delle seguenti misure:

- Riorientare o ricollocare l’antenna ricevente.
- Aumentare la distanza tra l’attrezzatura e l’antenna.
- Collegare l’attrezzatura ad una presa di corrente su di un circuito diverso da quello a cui è collegata l’antenna.
- Consultare il rivenditore o un tecnico specializzato radio / TV per aiuto.

Avviso: Cavi schermati

Tutti i collegamenti ad alti dispositivi di computazione devono essere eseguiti usando cavi schermati per mantenere la conformità con le normative FCC.

Attenzione

Cambiamenti o modifiche non espressamente approvati dal produttore, possono annullare l’autorità all’uso da parte dell'utente di questo proiettore, che è garantita dalla FCC (Federal Communications Commission).

Condizioni operative

Questo dispositivo è conforme all’articolo 15 delle norme FCC. Il funzionamento è soggetto alle due seguenti condizioni:

1. Questo dispositivo non può provocare interferenze dannose.

2. Questo dispositivo deve accettare tutte le interferenze ricevute, incluse le interferenze che possono provocare operazioni indesiderate.

Avviso: Utenti canadesi

Questo apparecchio di Classe B è conforme alla Normativa canadese ICES-003.

Remarque à l'intention des utilisateurs canadiens

Cet appareil numerique de la classe B est conforme a la norme NMB-003 du Canada.

Dichiarazione di conformità per i Paesi della Comunità Europea

- Direttiva EMC 2014/30/UE (emendamenti inclusi)
- Direttiva Bassa tensione 2014/35/UE
- RED 2014/53/UE (se il prodotto dispone di funzione RF)

RAEE

Istruzioni sullo smaltimento

Non smaltire questa attrezzatura elettronica nei rifiuti urbani. Per ridurre l’inquinamento ed assicurare la più alta protezione dell’ambiente globale, riciclare questo dispositivo.

INTRODUZIONE

Contenuti della confezione

Disimballare con cura e verificare che siano presenti tutti gli articoli elencati di seguito negli accessori standard. Alcuni elementi degli accessori optional potrebbero non essere disponibili in base al modello, alle specifiche e all'area geografica. Controllare il luogo presso cui si è effettuato l'acquisto. Alcuni accessori potrebbero variare a seconda dell'area geografica.

La scheda della garanzia è fornita solo in zone specifiche. Consultare il rivenditore per informazioni dettagliate.

Accessori standard

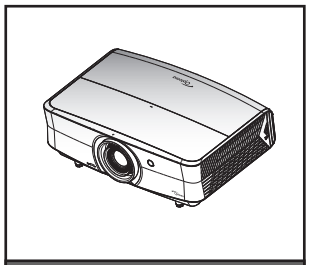

Proiettore

Telecomando

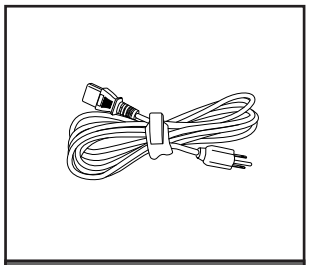

Cavo di alimentazione

- ☑ Scheda di garanzia*
- ☑ Manuale dell'utente di base
- ☑ Manuale dell'utente della carta

Documentazione

Nota:

- *Il telecomando viene fornito con le batterie.*
- ** Per informazioni sulla garanzia Europea, visitare il sito www.optoma.com.*

Accessori opzionali

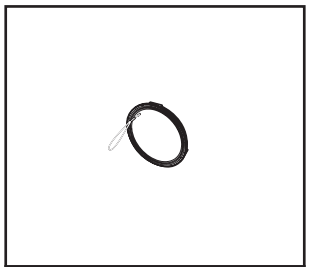

Copriobiettivo

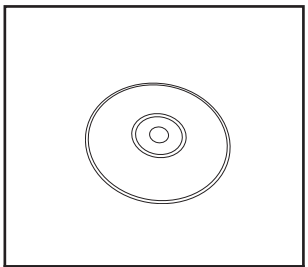

Manuale d'uso su CD

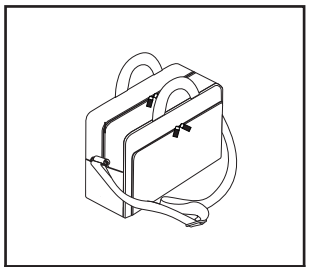

Custodia

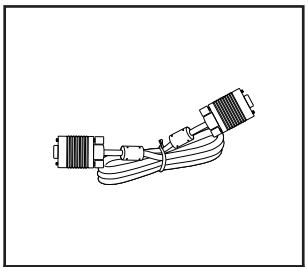

Cavo VGA

Nota:

- *Gli accessori optional variano in base al modello, alle specifiche e alla regione.*

INTRODUZIONE

Descrizione del prodotto

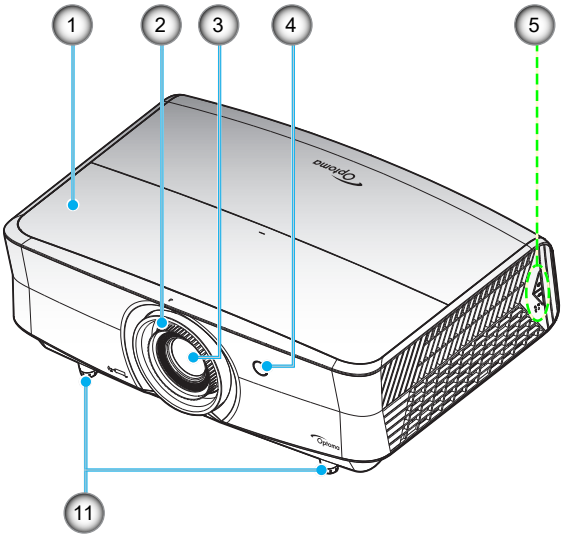

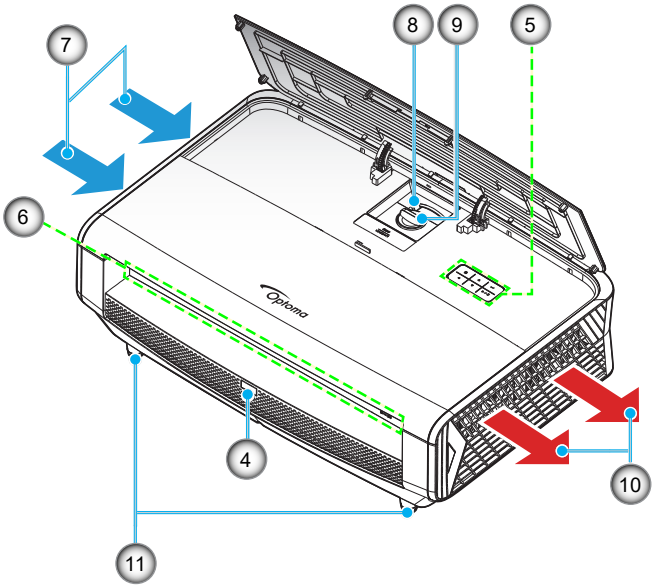

Nota:

- *Non ostruire le aperture di entrata e di uscita dell'aria del proiettore.*
- *Quando si utilizza il proiettore in uno spazio chiuso, lasciare almeno 30 cm di spazio intorno alle aperture di entrata e uscita dell'aria.*

N.	Voce	N.	Voce
1.	Coperchio superiore	7.	Ventilazione (presa d'aria)
2.	Ghiera di messa a fuoco	8.	Leva dello zoom
3.	Obiettivo	9.	Ghiera spostamento lente
4.	Ricevitore IR	10.	Ventilazione (uscita dell'aria)
5.	Tastiera	11.	Piedino di regolazione inclinazione
6.	Ingresso/uscita		

INTRODUZIONE

Collegamenti

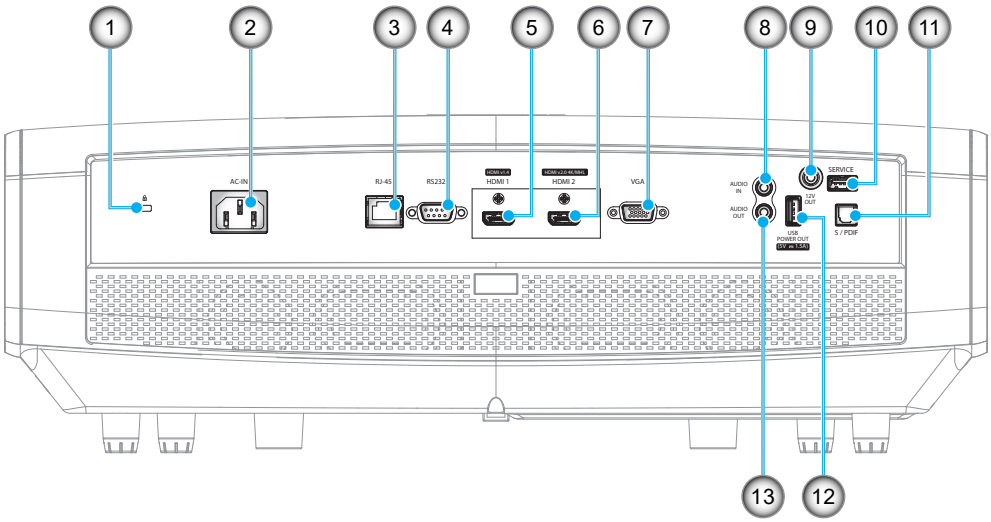

N.	Voce	N.	Voce
1.	Dispositivo di sicurezza Kensington™	8.	Connettore Audio In
2.	Presa di alimentazione	9.	Connettore 12V OUT
3.	Connettore RJ-45	10.	Connettore di servizio (*2)
4.	Connettore RS232	11.	Connettore S/PDIF
5.	Connettore HDMI 1 (v1.4)	12.	USB Power Out (5 V⎓1,5 A) (*3)
6.	Connettore HDMI 2 (v2.0) 4K / MHL (*1;*3)	13.	Connettore AUDIO OUT
7.	Connettore VGA		

Nota:

- *(*1) Il connettore HDMI 2 supporta HDCP2.2 e MHL V2.2.*
- *(*2) Per aggiornamento firmware.*
- *(*3) MHL e USB DC5V si accendono alternativamente. Ad esempio, USB DC 5V è spento quando MHL è acceso o DC 5V è acceso quando MHL è spento.*

INTRODUZIONE

Tastiera

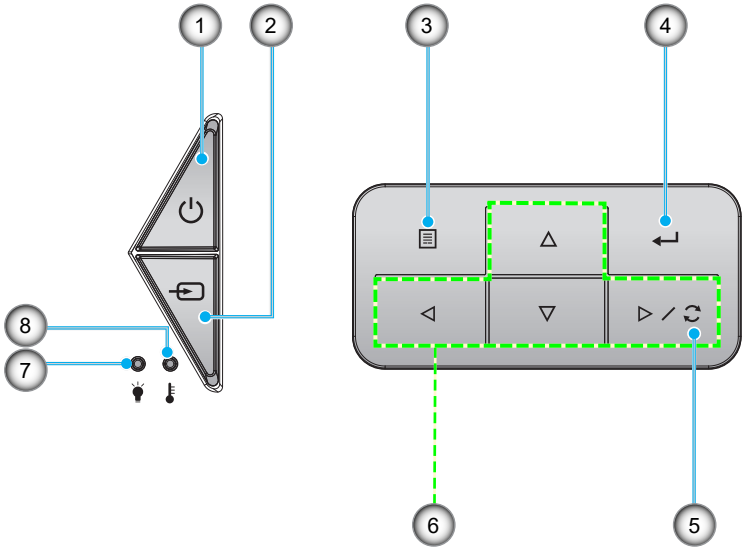

N.	Voce	N.	Voce
1.	LED Accensione e On/Standby	5.	Sincronizzazione
2.	Sorgente	6.	Quattro tasti direzionali e di selezione
3.	Menù	7.	LED laser
4.	Applica	8.	LED Temperatura

INTRODUZIONE

Telecomando

Per modello dati

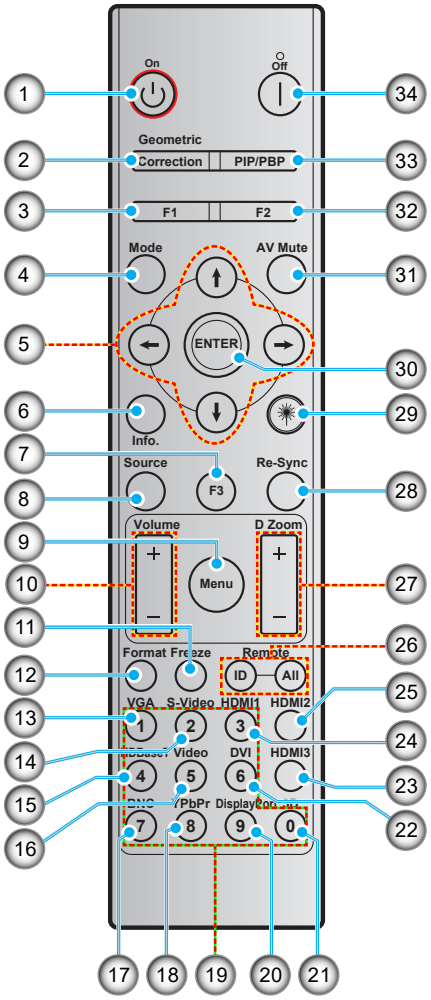

N.	Voce	N.	Voce
1.	Accensione	18.	YPbPr (non supportato)
2.	Corrección geométrica	19.	Tastiera numerica (0-9)
3.	Tasto funzione (F1) (assegnabile)	20.	DisplayPort (non supportato)
4.	Modalità	21.	3D
5.	Quattro tasti direzionali e di selezione	22.	DVI (non supportato)
6.	Informazioni	23.	HDMI3 (non supportato)
7.	Tasto funzione (F3) (assegnabile)	24.	HDMI1
8.	Sorgente	25.	HDMI2
9.	Menù	26.	Remote - ID / Remote - All
10.	Volume -/+	27.	Zoom digitale -/+
11.	Immagine fissa	28.	Sincronizzazione
12.	Formato (Proporzioni)	29.	Laser (non supportato)
13.	VGA	30.	Applica
14.	S-Video	31.	Esclusione AV
15.	HDBase-T	32.	Tasto funzione (F2) (assegnabile)
16.	Video	33.	PIP/PBP (non supportato)
17.	BNC (non supportato)	34.	Spegnimento

Nota: *Alcuni tasti potrebbero non funzionali su modelli che non supportano queste funzioni.*

INTRODUZIONE

Per modello domestico

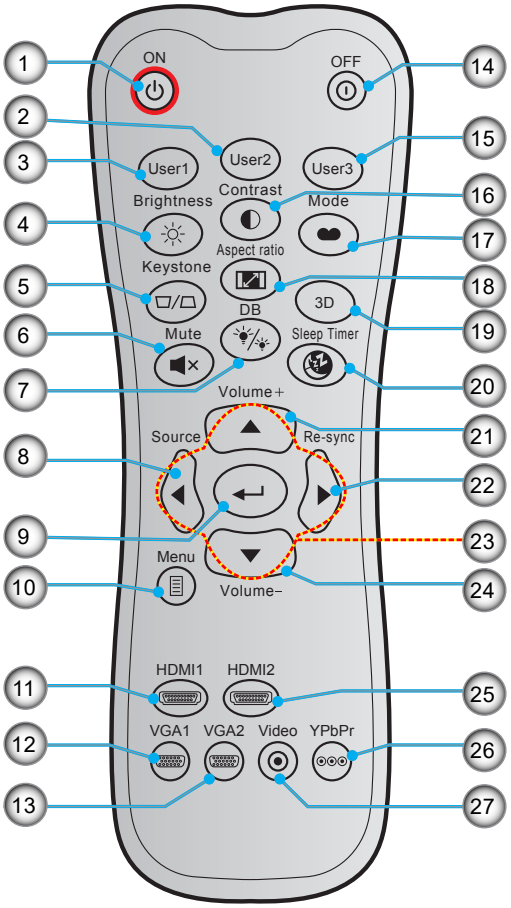

N.	Voce	N.	Voce
1.	Accensione	15.	Utente3
2.	Utente2	16.	Contrasto
3.	Utente1	17.	Modalità display
4.	Luminosità	18.	Proporzioni
5.	Correzione (non supportata)	19.	Menu 3D On/Off
6.	Esclusione	20.	Timer sospensione
7.	DB (DynamicBlack)	21.	Volume +
8.	Sorgente	22.	Sincronizzazione
9.	Applica	23.	Quattro tasti direzionali e di selezione
10.	Menù	24.	Volume -
11.	HDMI1	25.	HDMI2
12.	VGA1	26.	YPbPr (non supportato)
13.	VGA2 (non supportato)	27.	Video (non supportato)
14.	Spegnimento		

Nota: *Alcuni tasti potrebbero non funzionali su modelli che non supportano queste funzioni.*

CONFIGURAZIONE E INSTALLAZIONE

Installazione del proiettore

Il proiettore è progettato per essere installato in una delle quattro posizioni possibili.

La disposizione della stanza o le preferenze personali detteranno l'installazione che sarà selezionata. Per determinare dove collocare il proiettore, considerare le dimensioni e la forma dello schermo, la posizione delle prese di corrente, come anche la distanza tra il proiettore ed il resto delle attrezzature.

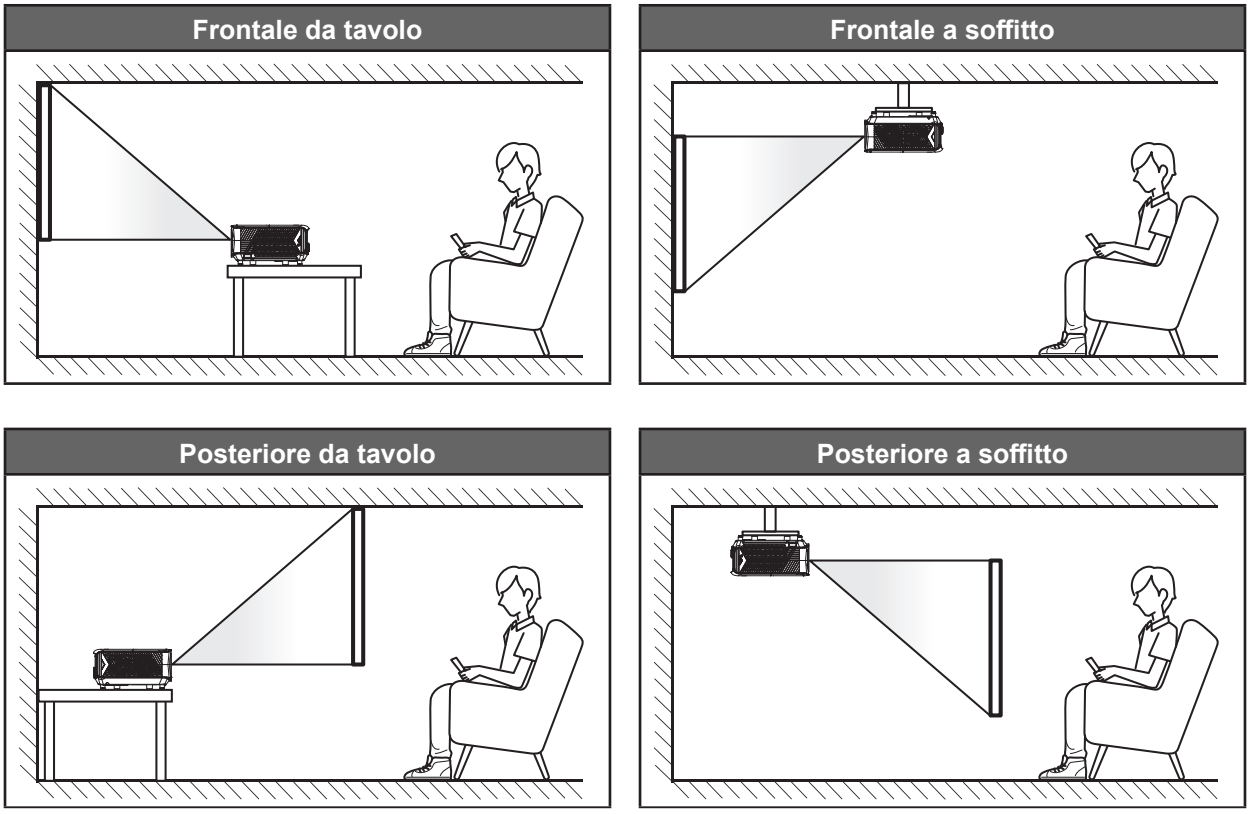

Il proiettore deve essere collocato su una superficie piatta e a 90 gradi / in perpendicolare rispetto allo schermo.

- Per informazioni su come determinare la posizione del proiettore per uno schermo di dimensioni specifiche, fare riferimento alla tabella delle distanze a pagina *56*.
- Per informazioni su come determinare le dimensioni dello schermo per una distanza specifica, fare riferimento alla tabella delle distanze a pagina *56*.

Nota: *Quanto più lontano si colloca il proiettore dallo schermo, più aumentano le dimensioni delle immagini proiettate e l'offset verticale aumenta proporzionalmente.*

IMPORTANTE!

Non utilizzare il proiettore in un orientamento differente da tavolo o supporto da soffitto. Il proiettore deve essere orizzontale e non inclinato in avanti/all'indietro o a sinistra/destra. Qualsiasi altro orientamento invaliderà la garanzia e potrebbe ridurre la durata della sorgente di luce del proiettore o del proiettore stesso. Rivolgersi ad Optoma per consigli sull'installazione standard.

CONFIGURAZIONE E INSTALLAZIONE

Avviso di installazione del proiettore

- Lasciare almeno 30 cm di spazio attorno allo scarico dell’aria.

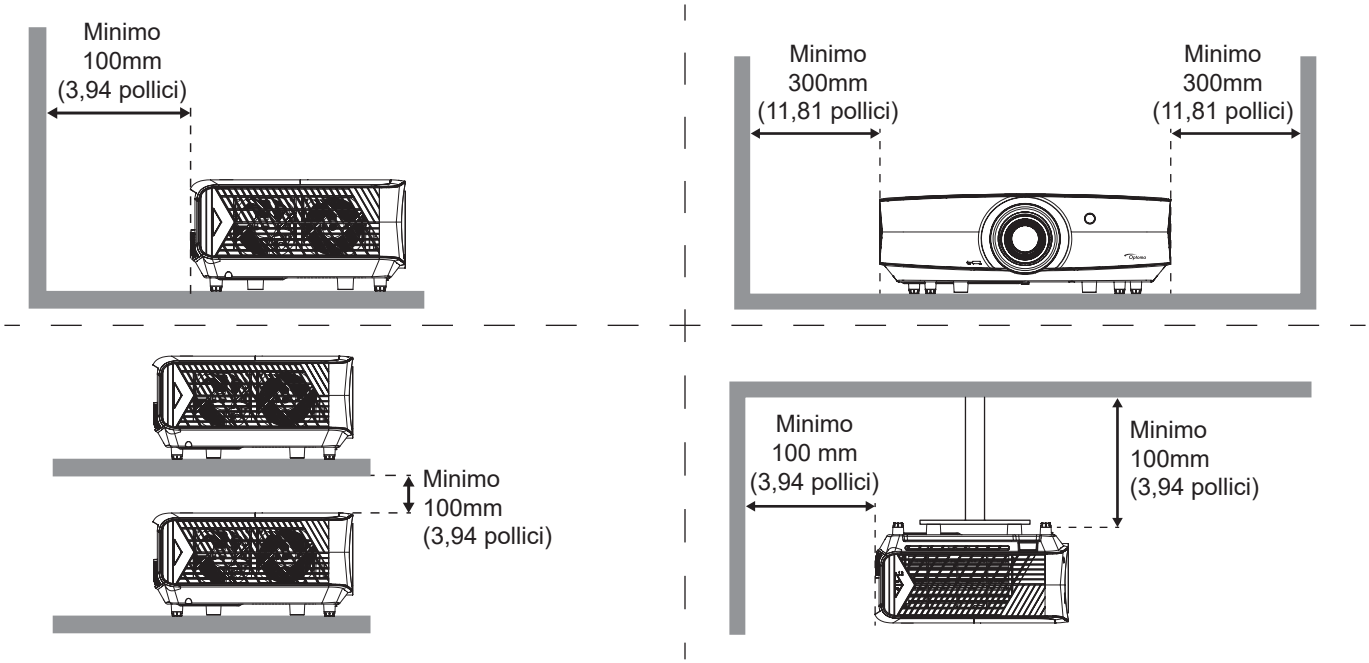

- Assicurarsi che le prese d’aria non riciclino l’aria calda dello scarico.
- Quando si utilizza il proiettore in uno spazio chiuso, verificare che la temperatura dell'aria circostante all'interno dell'alloggiamento non superi la temperatura di esercizio quando il proiettore è in funzione, e che le bocchette di aspirazione e scarico dell'aria non siano ostruite.
- Tutti gli alloggiamenti devono superare una valutazione termica di certificazione per garantire che il proiettore non ricicli aria di scarico, in quanto ciò potrebbe farlo spegnere anche se la temperatura dell'alloggiamento rientra nell'intervallo accettabile della temperatura di esercizio.

CONFIGURAZIONE E INSTALLAZIONE

Collegamento delle sorgenti al proiettore

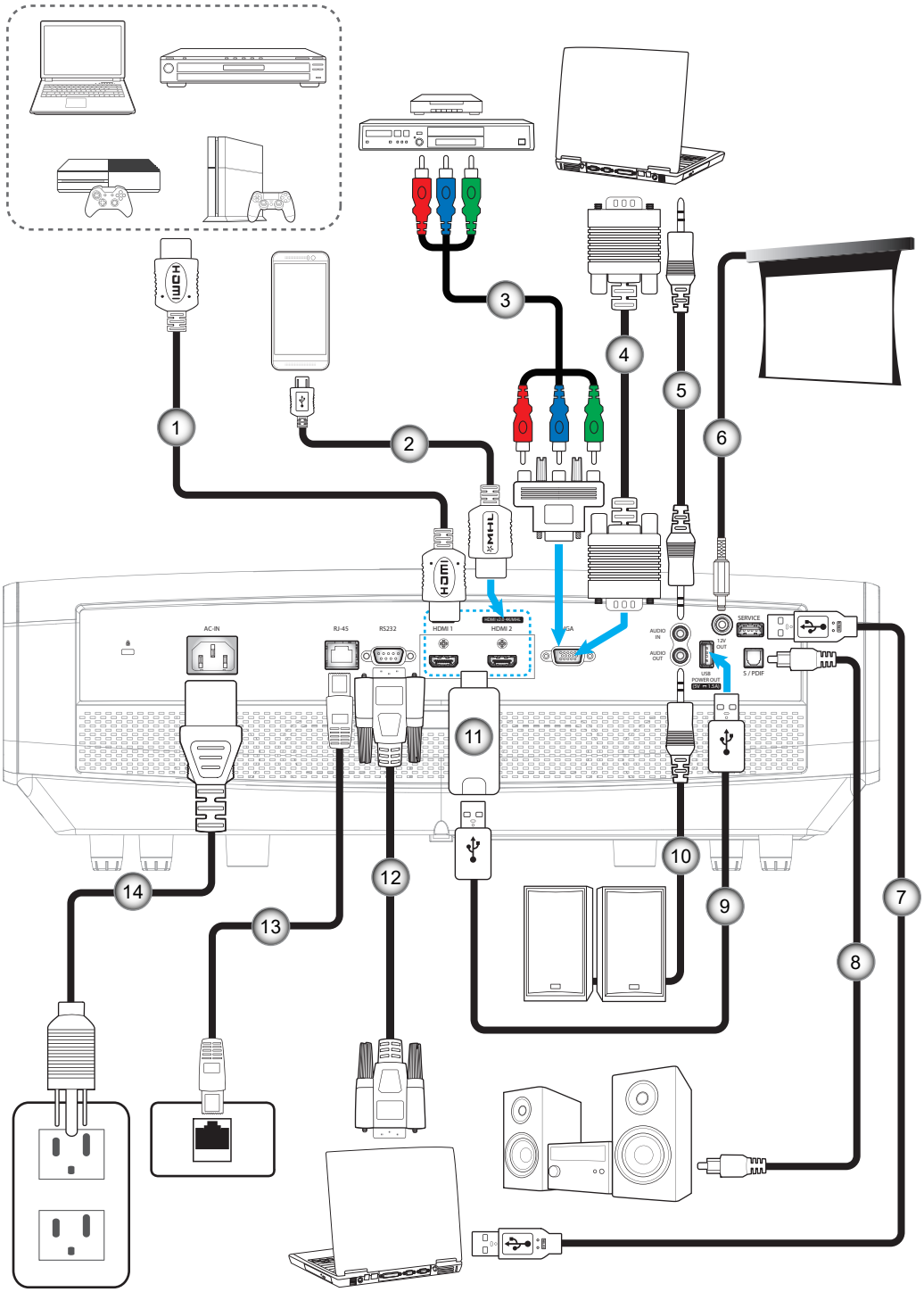

N.	Voce	N.	Voce
1.	Cavo HDMI	8.	Cavo uscita S/PDIF
2.	Cavo HDMI/MHL	9.	Cavo di alimentazione USB
3.	Cavo component RCA	10.	Cavo uscita audio
4.	Cavo di ingresso VGA	11.	Dongle HDMI
5.	Cavo ingresso audio	12.	Cavo RS232
6.	Connettore 12 V CC	13.	Cavo RJ-45
7.	Cavo USB	14.	Cavo di alimentazione

CONFIGURAZIONE E INSTALLAZIONE

Regolazione dell’immagine del proiettore

Altezza dell'immagine

Il proiettore è dotato di un piedino d’elevazione per regolare l’altezza dell’immagine.

1. Individuare il piedino regolabile sulla parte inferire del proiettore.
2. Girare i piedini regolabili in senso orario o antiorario per abbassare o sollevare il proiettore.

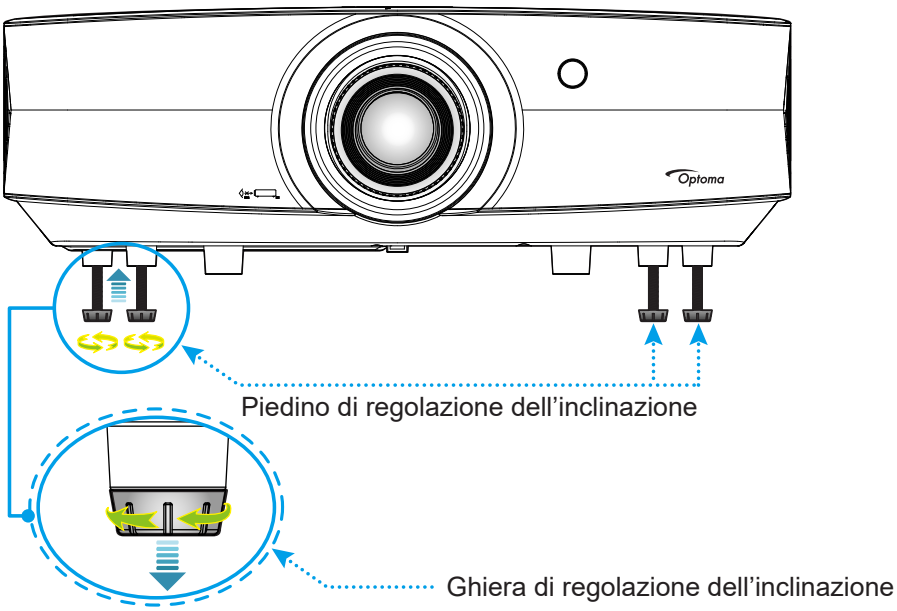

Zoom, messa a fuoco e spostamento lente

- Per regolare le dimensioni dell'immagine e la posizione eseguire le seguenti operazioni:
  a. Premere con decisione nella parte centrale del coperchio superiore per sbloccare la chiusura. Quindi aprire il coperchio superiore.

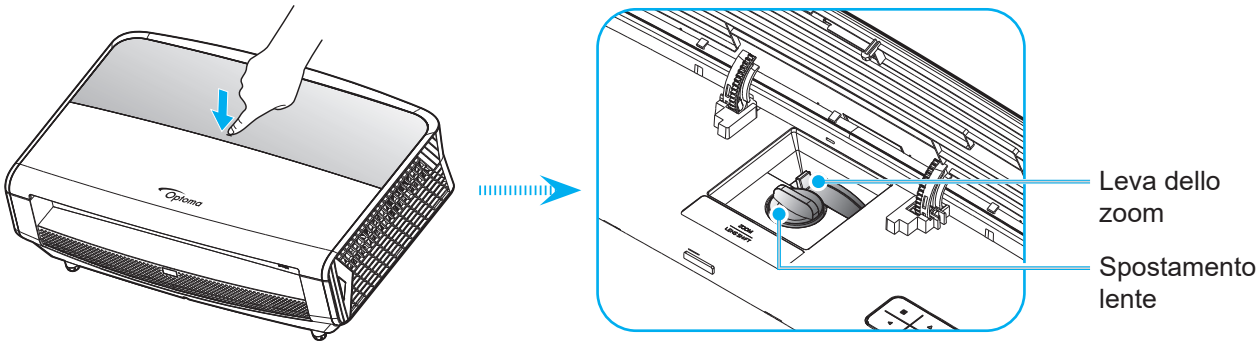

  b. Per regolare le dimensioni dell'immagine, girare la leva dello zoom in senso orario o antiorario per aumentare o diminuire le dimensioni delle immagini proiettate.
  c. Per regolare la posizione dell'immagine, ruotare la ghiera spostamento lente in senso orario o antiorario per regolare la posizione verticale dell'immagine.

CONFIGURAZIONE E INSTALLAZIONE

- Per regolare la messa a fuoco, girare la ghiera di messa a fuoco in senso orario o antiorario finché l'immagine non è nitida e leggibile.

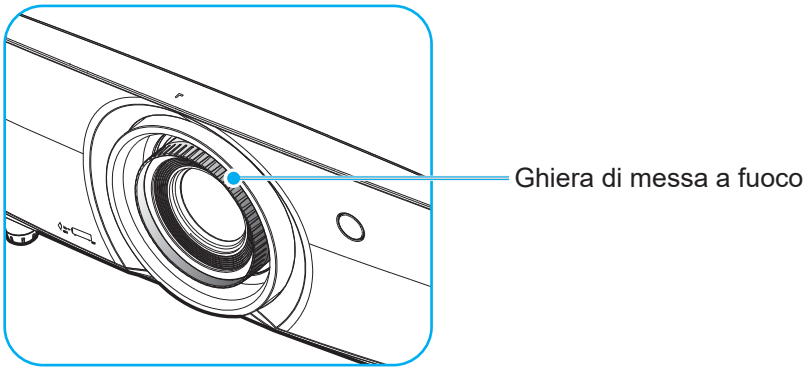

Nota: *Il proiettore mette a fuoco ad una distanza compresa tra 1,3m e 9,3m.*

CONFIGURAZIONE E INSTALLAZIONE

Configurazione del telecomando

Inserimento/sostituzione delle batterie

Per il telecomando sono fornite due batterie AAA.

1. Rimuovere il coperchio dello scomparto batterie sul retro del telecomando.
2. Inserire batterie AAA nel relativo vano, come illustrato.
3. Riporre di nuovo il coperchio sul telecomando.

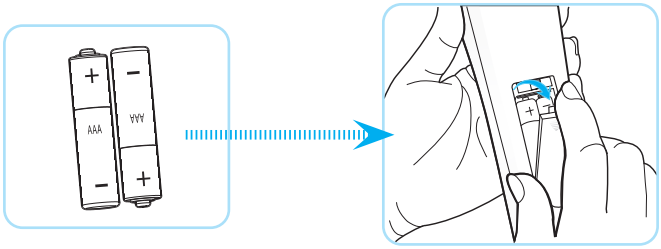

Nota: *Sostituire solo con batterie simili o equivalenti.*

ATTENZIONE

L'uso non corretto della batteria può causare perdite di liquido o esplosioni. Assicurarsi di osservare le istruzioni di seguito.

- Non mescolare tipi diversi di batterie. Le batterie di tipi diversi hanno differenti caratteristiche.
- Non mescolare batterie vecchie e nuove. Se si mescolano batterie vecchie e nuove, si può accorciare la durata delle nuove batterie o causare perdite di liquido nelle vecchie batterie.
- Rimuovere le batterie non appena si scaricano. I prodotti chimici che fuoriescono dalle batterie, se vengono a contatto con la pelle, possono provocare irritazioni. In caso di perdita di liquido, asciugare accuratamente con un panno umido.
- Le batterie in dotazione con questo prodotto possono avere una durata più breve a causa delle condizioni di conservazione.
- Se non si usa il telecomando per un periodo prolungato, rimuovere le batterie.
- Quando si smaltisce la batteria, è necessario osservare le normative dell'area o del Paese.

Portata effettiva

Il sensore a raggi infrarossi (IR) del telecomando si trova sulla parte superiore e posteriore del proiettore. Per funzionare in modo corretto, il telecomando deve essere tenuto con una inclinazione massima di 30 gradi rispetto al sensore IR del proiettore. La distanza tra il telecomando ed il sensore non deve essere superiore a 7 metri.

- Assicurarsi che tra il telecomando ed il sensore IR del proiettore non ci siano ostacoli che possano disturbare i raggi infrarossi.
- Assicurarsi che sul trasmettitore IR del telecomando non si rifletta direttamente la luce solare o lampade fluorescenti.
- Tenere il telecomando ad una distanza di oltre 2 m dalle lampade fluorescenti per evitare anomalie.
- Se il telecomando è vicino a lampade fluorescenti a inverter, a volte potrebbe non funzionare correttamente.
- Se il telecomando e il proiettore si trovano troppo vicini, il telecomando potrebbe non funzionare correttamente.
- Quando si punta verso lo schermo, la distanza effettiva tra il telecomando e lo schermo deve essere inferiore a 5 m e il fascio a infrarossi si deve riflettere sul proiettore. Tuttavia, la portata effettiva potrebbe variare a seconda degli schermi.

CONFIGURAZIONE E INSTALLAZIONE

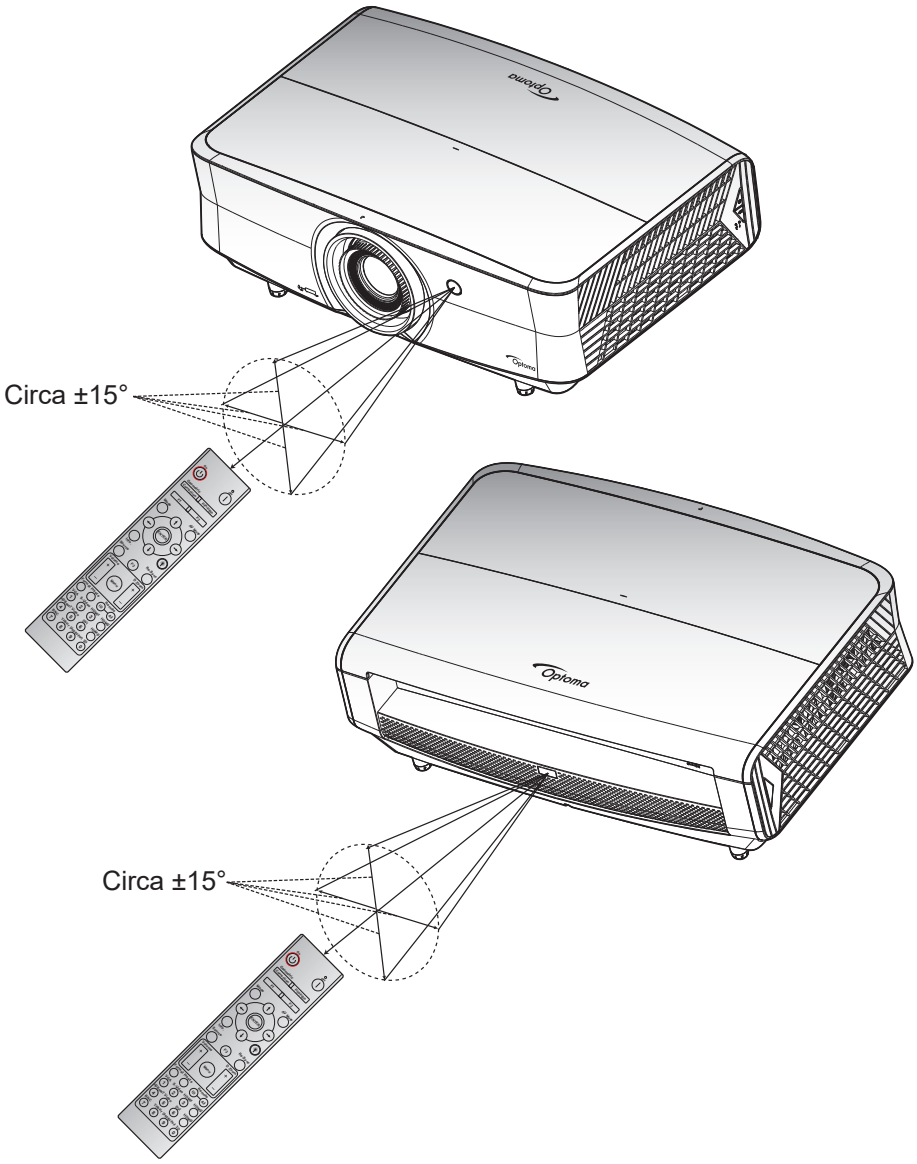

USO DEL PROIETTORE

Accensione/spegnimento del proiettore

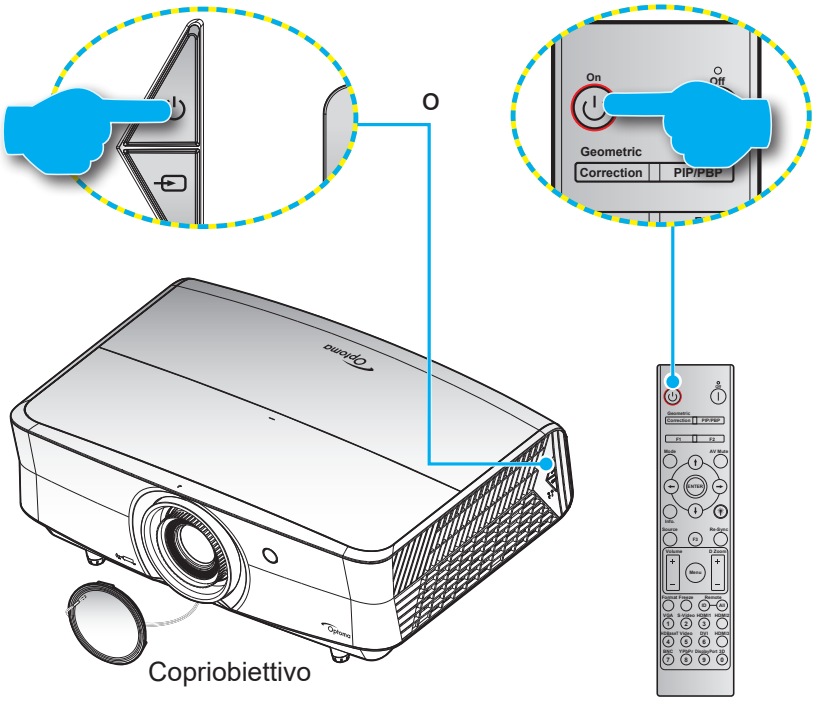

Accensione

1. Rimuovere il copriobiettivo.
2. Inserire saldamente il cavo elettrico e il cavo segnale/sorgente. Una volta connesso, il LED alimentazione diventerà di colore rosso.
3. Accendere il proiettore premendo il tasto "⏻" sul tastierino del proiettore o sul telecomando.
4. La schermata iniziale viene visualizzata dopo circa 10 secondi e il LED alimentazione diventa di colore blu intermittente.

Nota: *La prima volta che si accende il proiettore, verrà richiesto di selezionare la lingua preferita, l'orientamento della proiezione e altre impostazioni.*

Spegnimento

1. Spegnere il proiettore premendo il tasto ⏻ sul tastierino del proiettore o il tasto | sul telecomando.
2. Viene visualizzato il seguente messaggio:

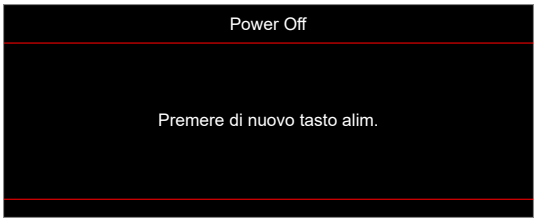

3. Premere di nuovo il tasto ⏻ o | per confermare, diversamente il messaggio scompare dopo 15 secondi. Quando si preme il tasto ⏻ o | per la seconda volta, il proiettore si spegne.
4. Le ventoline di raffreddamento continuano a funzionare per circa 10 secondi durante il ciclo di raffreddamento, ed il LED alimentazione lampeggerà di colore blu. Quando il LED alimentazione diventa rosso scuro significa che il proiettore è entrato in modalità standby. Per riaccendere il proiettore, è necessario attendere finché il ciclo di raffreddamento è terminato ed il proiettore accede alla modalità standby. Quando il proiettore è in modalità standby, premere di nuovo il tasto ⏻ per accenderlo.
5. Scollegare il cavo di alimentazione dalla presa elettrica e dal proiettore.

Nota: *Si consiglia di non riaccendere il proiettore subito dopo lo spegnimento.*

USO DEL PROIETTORE

Selezione di una sorgente di ingresso

Accendere la sorgente connessa che si desidera visualizzare (computer, notebook, lettore video, ecc.). Il proiettore rileverà automaticamente la sorgente. Se sono connesse varie sorgenti, premere il tasto Source sul tastierino del proiettore o sul telecomando per selezionare l'ingresso desiderato.

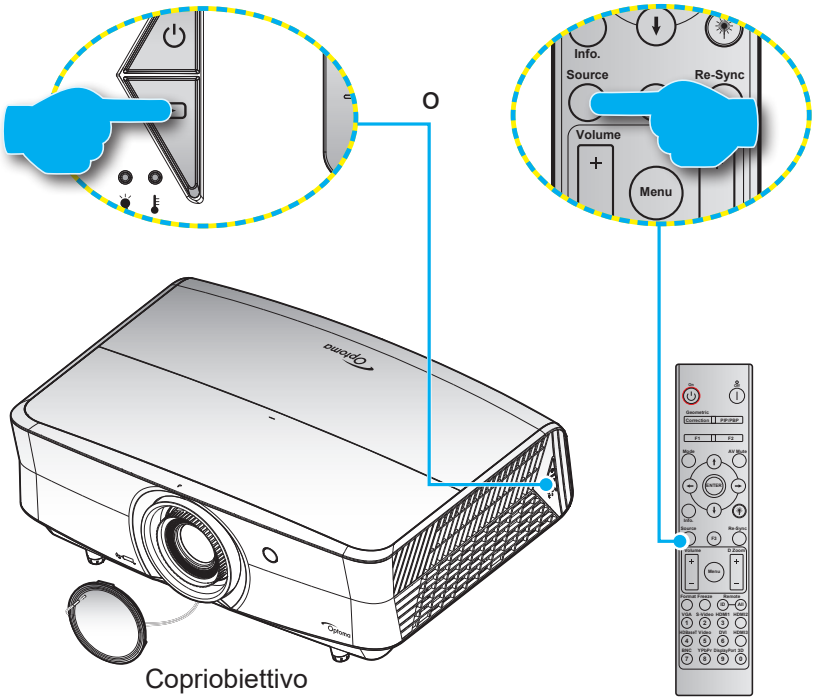

USO DEL PROIETTORE

Navigazione sul menù e funzioni

Il proiettore ha dei menù OSD multilingue che consentono di eseguire le regolazioni dell'immagine e di cambiare una varietà di impostazioni. Il proiettore rileverà automaticamente la sorgente.

1. Per aprire il menu OSD, premere il tasto ☰ sul tastierino del proiettore o il tasto **Menu** del telecomando.
2. Quando il menù OSD è visualizzato, usare i tasti ▲▼ per selezionare qualsiasi voce del menù principale. Mentre si eseguono le selezioni in una pagina particolare, premere il tasto ↵ sul tastierino del proiettore o il tasto **Enter** del telecomando per accedere al menu secondario.
3. Usare i tasti ◀▶ per selezionare la voce desiderata nel menu secondario, quindi premere il tasto ↵ o **Enter** per visualizzare altre impostazioni. Regolare le impostazioni con i tasti ◀▶.
4. Nel menù secondario, selezionare la voce successiva e regolarla come descritto sopra.
5. Premere ↵ o **Enter** per confermare e la schermata tornerà al menu principale.
6. Per uscita, premere di nuovo il tasto ☰ or **Menu**. Il menù OSD si chiuderà ed il proiettore salverà automaticamente le nuove impostazioni.

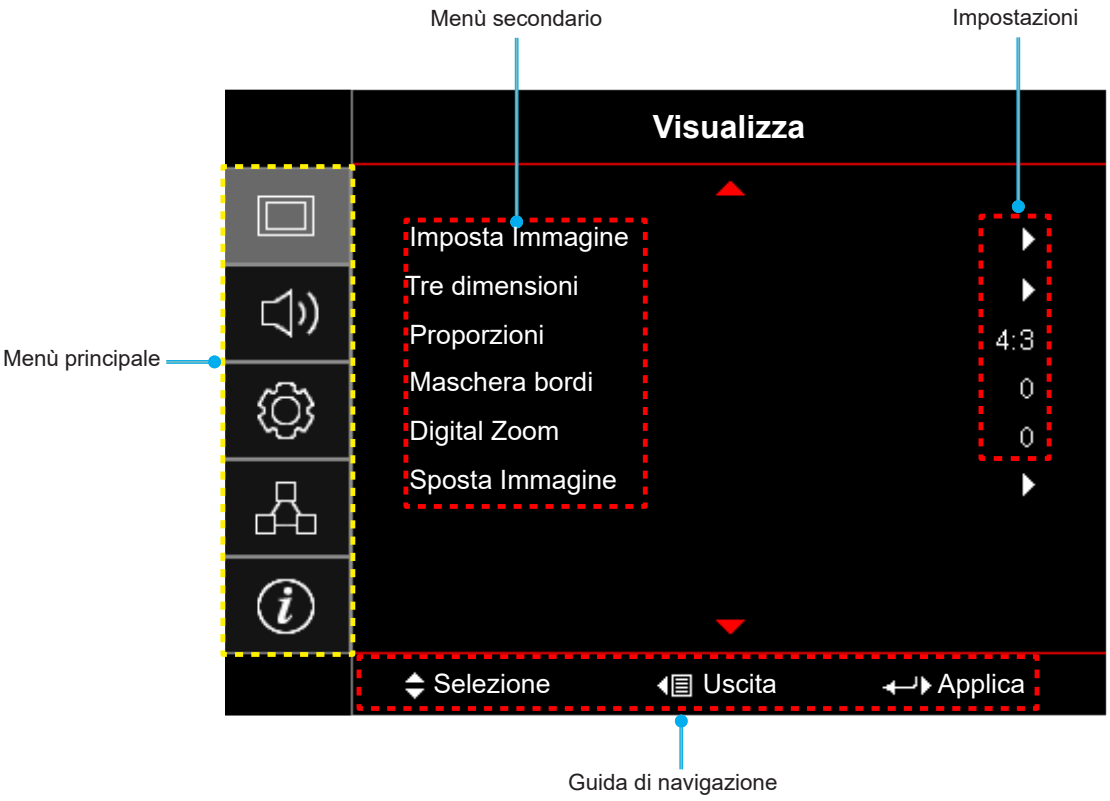

USO DEL PROIETTORE

Struttura del menu OSD

Menù principale	Menù secondario	Menù secondario 2	Menù secondario 3	Menù secondario 4	Valori
Visualizza	Imposta Immagine	Modalità display			Presentazione [Imp. predefinite]
					Luminosa
					HDR
					HLG **Nota:** *Le funzioni HLG variano per modello.*
					HDR SIM.
					Cinema
					Gioco
					sRGB
					DICOM SIM.
					HDR2
					Tre dimensioni
		Pared de color			Off [Imp. predefinite]
					Lavagna
					Color amarillo
					Color verde
					Color azul
					Rosa
					Grigio
		Gamma Dinamica	HDR/HLG		Off
					Auto [Imp. predefinite]
			Immagine HDR		Luminosa
					Standard [Imp. predefinite]
					Film
					Dettaglio
			Immagine HLG		Luminosa
					Standard [Imp. predefinite]
					Film
					Dettaglio
		Luminosità			-50 ~ 50
		Contrasto			-50 ~ 50
		Nitidezza			1 ~ 15
		Colore			-50 ~ 50
		Tonalità			-50 ~ 50

Menù principale	Menù secondario	Menù secondario 2	Menù secondario 3	Menù secondario 4	Valori
Visualizza	Imposta Immagine	Gamma	Film		
			Video		
			Grafica		
			Standard(2.2)		
			1.8		
			2.0		
			2.4		
			2.6		
			Tre dimensioni		
			Lavagna		
			DICOM SIM.		
		Impostazioni colore	BrilliantColor™		1 ~ 10
			Temp. colore		Caldo
					Standard
					Freddo
					Più freddo
			Gamut Colore		Nativo
					HDTV
					Presentazione
					Cinema
					Gioco
			CMS	Colore	R [Imp. predefinite]
					G
					B
					C
					Y
					M
					W
				x Offset	-50 ~ 50 [Imp. predefinite: 0]
				y Offset	-50 ~ 50 [Imp. predefinite: 0]
				Luminosità	-50 ~ 50 [Imp. predefinite: 0]
				Reset	Annulla [Imp. predefinite]
					Sì
				Uscita	
			Guadagno/bias RGB	Guadagno Rosso	-50 ~ 50
				Guadagno Verde	-50 ~ 50
				Guadagno Blu	-50 ~ 50
				Bias Rosso	0 ~ 100
				Bias Verde	0 ~ 100
				Bias Blu	0 ~ 100
				Reset	Annulla [Imp. predefinite]
					Sì
				Uscita	

USO DEL PROIETTORE

Menù principale	Menù secondario	Menù secondario 2	Menù secondario 3	Menù secondario 4	Valori
Visualizza	Imposta Immagine	Impostazioni colore	Spazio Colore	Spazio Colore [Non ingresso HDMI]	Auto [Imp. predefinite]
					RGB
					YUV
				Spazio Colore [Ingresso HDMI]	Auto [Imp. predefinite]
					RGB (0-255)
					RGB (16-235)
					YUV
		Segnale	Automatic		Off
					On [Imp. predefinite]
			Frequenza		-50 ~ 50 (dipende dal segnale) [Imp. predefinite: 0]
			Fase		0 ~ 31 (dipende dal segnale) [Imp. predefinite: 0]
			Posizione O.		-50 ~ 50 (dipende dal segnale) [Imp. predefinite: 0]
			Posizione V.		-50 ~ 50 (dipende dal segnale) [Imp. predefinite: 0]
		UltraDetail			Off
					1
					2
					3
		Modalità luminosa			DynamicBlack 1
					DynamicBlack 2
					DynamicBlack 3
					Potenza (Potenza = 100%/ 95%/ 90%/ 85%/ 80%/ 75%/ 70%/ 65%/ 60%/ 55%/ 50%)
		PureEngine	PureContrast		Off
					On
			PureColor		Off
					1
					2
					3
					4
					5
			PureMotion		Off
					1
					2
					3
			PureMotion Demo		Off [Imp. predefinite]
					H Split
					V Split
		Reset			

USO DEL PROIETTORE

Menù principale	Menù secondario	Menù secondario 2	Menù secondario 3	Menù secondario 4	Valori
Visualizza	Tre dimensioni	Modalità 3D			Off [Imp. predefinite]
					On
		Inv. sinc. 3D			On
					Off [Imp. predefinite]
		3D Formato			Auto [Imp. predefinite]
					SBS
					Top and Bottom
					Frame Sequential
					Frame Packing
	Proporzioni				4:3
					16:9
					LBX
					SuperWide
					Nativo
					Auto
	Maschera bordi				0 ~ 10 [Imp. predefinite: 0]
	Digital Zoom				-5 ~ 25 [Imp. predefinite: 0]
	Sposta Immagine	H			-100 ~ 100 [Imp. predefinite: 0]
		V			-100 ~ 100 [Imp. predefinite: 0]
Audio	Speaker Interno				Auto[Imp. predefinite]
					Off
					On
	Esclusione				Off[Imp. predefinite]
					On
	Volume				0 ~ 10 [Imp. predefinite: 5]
	Ingresso audio	HDMI			Imp. predefinite [Imp. predefinite]
					Audio In
		HDMI/MHL			Imp. predefinite [Imp. predefinite]
					Audio In
	Uscita audio				Off [Imp. predefinite]
					On
Imposta	Proiezione				Frontale [Imp. predefinite]
					Posteriore
					Soffitto-In alto
					Posteriore-In alto
	Imposta Filtri	Ore Uso Filtro			(Sola lettura)
		Optional Filter Installed			Sì
					No

USO DEL PROIETTORE

Menù principale	Menù secondario	Menù secondario 2	Menù secondario 3	Menù secondario 4	Valori
Imposta	Imposta Filtri	Promemoria Filtro			Off
					300 ore
					500 ore [Imp. predefinite]
					800 ore
					1000 ore
		Filtro Reset			Annulla [Imp. predefinite]
					Sì
	Imposta Potenza	Accensione diretta			Off [Imp. predefinite]
					On
		Spegnimento autom. (min)			0 ~ 180 (incrementi di 5 minuti) [Imp. predefinite: 0]
		Timer sospensione (min)			0 ~ 990 (incrementi di 30 minuti) [Imp. predefinite: 0]
			Siempre encendido		No [Imp. predefinite]
					Sì
		Mod. energia (Standby)			Attiva
					Eco. [Imp. predefinite]
	Sicurezza	Sicurezza			Off
					On
		Timer di sicurezza	Mese		
			Giorno		
			Ora		
		Modifica Password			
	Pattern di prova				Griglia verde
					Griglia Magenta
					Griglia Bianco
					Bianco
					Off
	Impostazioni Remote [dipende dal telecomando]	Funzione IR			On
					Frontale
					Indietro
					Off
		F1			Pattern di prova
					Luminosità
					Contrasto
					Timer sospensione
					Temp. colore
					Gamma
					Proiezione
					MHL

Menù principale	Menù secondario	Menù secondario 2	Menù secondario 3	Menù secondario 4	Valori
Imposta	Impostazioni Remote [dipende dal telecomando]	F2			Pattern di prova
					Luminosità
					Contrasto
					Timer sospensione
					Temp. colore
					Gamma
					Proiezione
					MHL
		F3			Pattern di prova
					Luminosità
					Contrasto
					Timer sospensione
					Temp. colore
					Gamma
					Proiezione
					MHL
	ID Proiettore				00 ~ 99
	Interruttore 12 V				On
					Off
	Opzioni	Lingua			English [Imp. predefinite]
					Deutsch
					Français
					Italiano
					Español
					Português
					简体中文
					日本語
					한국어
					Русский
		Impostazioni Menù	Posizione menu		In alto a sinistra
					In alto a destra
					Centro [Imp. predefinite]
					In basso a sinistra
					In basso a destra
			Menu Timer		Off
					5 Secondi
					10 Secondi [Imp. predefinite]
		Sorgente auto			Off [Imp. predefinite]
					On
		Origine input			HDMI1
					HDMI2/MHL
					VGA

Menù principale	Menù secondario	Menù secondario 2	Menù secondario 3	Menù secondario 4	Valori
Imposta	Opzioni	Altitudine elevata			Off [Imp. predefinite]
					On
		Blocca Modalità Display			Off [Imp. predefinite]
					On
		Blocco tastiera			Off [Imp. predefinite]
					On
		Nascondi informazioni			Off [Imp. predefinite]
					On
		Logo			Imp. predefinite [Imp. predefinite]
					Neutro
		Colore di sfondo			Nessuno [Imp. predefinite]
					Blu
					Rosso
					Verde
					Grigio
	Reset	Reset OSD			Annulla [Imp. predefinite]
					Sì
		Ripristina a valori di fabbrica			Annulla [Imp. predefinite]
					Sì
Rete	LAN	Stato rete			(Sola lettura)
		Indirizzo MAC			(Sola lettura)
		DHCP			Off [Imp. predefinite]
					On
		Indirizzo IP			192.168.0.100 [Imp. predefinite]
		Subnet mask			255.255.255.0 [Imp. predefinite]
		Gateway			192.168.0.254 [Imp. predefinite]
		DNS			192.168.0.51 [Imp. predefinite]
		Reset			
	Controllo	Crestron			Off
					On [Imp. predefinite] **Nota:** *Porta 41794*
		Extron			Off
					On [Imp. predefinite] **Nota:** *Porta 2023*
		PJ Link			Off
					On [Imp. predefinite] **Nota:** *Porta 4352*
		AMX Device Discovery			Off
					On [Imp. predefinite] **Nota:** *Porta 9131*
		Telnet			Off
					On [Imp. predefinite] **Nota:** *Porta 23*
		HTTP			Off
					On [Imp. predefinite] **Nota:** *Porta 80*

Menù principale	Menù secondario	Menù secondario 2	Menù secondario 3	Menù secondario 4	Valori
Info	Numero di Registrazione				
	Numero di Serie				
	Sorgente				
	Risoluzione				00x00
	Frequenza di Aggiornamento				0,00Hz
	Modalità display				
	Mod. energia (Standby)				
	Ore lampada				
	Stato rete				
	Indirizzo IP				
	ID Proiettore				00 ~ 99
	Profondità colore				**Nota:** *12 bit 4:2:2*
	Formato colore				**Nota:** *BT.2020 HDR*
	Ore Uso Filtro				
	Modalità luminosa				
	Versione FW	Sistema			
		LAN			
		MCU			

USO DEL PROIETTORE

Menu Visualizza

Menu Visualizza: Impostazione Immagine

Modalità display

Ci sono diverse impostazioni predefinite ottimizzate per vari tipi d'immagine.

- **Presentazione**: Questa modalità è adatta per la visualizzazione davanti al pubblico in connessione al PC.
- **Luminosa**: Colori e luminosità massimi per l'input PC.
- **HDR**: Decodifica e visualizza contenuti HDR (High Dynamic Range) per i neri più profondi, i bianchi più luminosi e il colore cinematico vivace utilizzando la gamma di colori REC.2020. Questa modalità viene abilitata automaticamente se HDR è impostato su ON (e i contenuti HDR vengono inviati al proiettore - Blu-ray 4K UHD, giochi HDR 1080p/4K UHD, video in streaming 4K UHD). Quando la modalità HDR è attiva, altre modalità di visualizzazione (Cinema, Riferimento, ecc.) non possono essere selezionate in quanto HDR fornisce un colore altamente preciso, superando le prestazioni di colore delle altre modalità di visualizzazione.
- **HLG**: Per film HDR con contenuto Hybrid Log.
- **HDR SIM.**: Migliora contenuti non HDR con HDR (High Dynamic Range) simulato. Selezionare questa modalità per migliorare gamma, contrasto e saturazione di colore per contenuti non HDR (trasmissione/TV via cavo 720p e 1080p, Blu-ray 1080p, giochi non HDR, ecc). Questa modalità può essere utilizzata SOLO con contenuti non HDR.
- **Cinema**: Fornisce i colori ottimali per guardare film.
- **Gioco**: Selezione questa modalità per aumentare il livello di luminosità e di tempo di risposta per videogiochi.
- **sRGB**: Colori standard accurati.
- **DICOM SIM.**: Questa modalità consente di proiettare immagini mediche in bianco e nero, ad esempio radiografia a raggi X, risonanza magnetica, ecc.
- **HDR2**: Questa modalità produce immagini meno luminose, ma aggiunge ulteriori dettagli all'immagine proiettata. Adatto per ambienti con luce ambientale.
- **Tre dimensioni**: Per utilizzare l'effetto 3D, è necessario disporre di occhiali 3D, assicurarsi che il PC/dispositivo portatile disponga di una scheda grafica Quad buffer con uscita di segnale da 120 Hz e di un lettore 3D installato.

Pared de color

Usare questa funzione per ottenere un'immagine ottimizzata in base al colore della parete. Selezionare tra Off, Lavagna, Color amarillo, Color verde, Color azul, Rosa e Grigio.

Gamma Dinamica

Configurare l'impostazione High Dynamic Range (HDR) e l'effetto quando si visualizzano video da lettori 4K Blu-ray e da dispositivi di streaming.

Nota: *HDMI1 e VGA non supportano Gamma dinamica.*

➤ **HDR/HLG**

- **Off**: Disattivare l'elaborazione HDR o HLG. Quando si imposta su Off, il proiettore NON decodifica contenuti HDR o HLG.
- **Auto**: Rilevamento automatico segnale HDR o HLG.

➤ **Immagine HDR**

- **Luminosa**: Selezionare questa modalità per colore più luminosi e più saturati.
- **Standard**: Selezionare questa modalità per colori naturali con un bilanciamento di tonalità calde e fredde.
- **Film**: Selezionare questa modalità per un miglior dettaglio e nitidezza dell'immagine.
- **Dettaglio**: Il segnale proviene dalla conversione OETF per ottenere la migliore corrispondenza di colore.

➤ **Immagine HLG**

- **Luminosa**: Selezionare questa modalità per colore più luminosi e più saturati.
- **Standard**: Selezionare questa modalità per colori naturali con un bilanciamento di tonalità calde e fredde.
- **Film**: Selezionare questa modalità per un miglior dettaglio e nitidezza dell'immagine.
- **Dettaglio**: Il segnale proviene dalla conversione OETF per ottenere la migliore corrispondenza di colore.

Luminosità

Regola la luminosità delle immagini.

Contrasto

Il contrasto controlla il grado di differenza tra le parti più chiare e quelle più scure dell'immagine.

Nitidezza

Regola la nitidezza dell'immagine.

Colore

Regola un'immagine video da bianco e nero a colori completamente saturi.

Tonalità

Regola il bilanciamento dei colori rosso e verde.

Gamma

Impostare il tipo di curva gamma. Dopo avere completato l'impostazione e la sintonizzazione iniziale, usare la funzione di regolazione Gamma per ottimizzare il rendimento dell'immagine.

- **Film**: Per Home Theater.
- **Video**: Per sorgente video o TV.
- **Grafica**: Per sorgente PC/Foto.
- **Standard(2.2)**: Per le impostazioni standardizzate.
- **1.8 / 2.0 / 2.4 / 2.6**: Per sorgente PC/Foto specifica.
- **Tre dimensioni**: Per ottenere l'effetto 3D, è necessario disporre di occhiali 3D. Assicurarsi che il PC/ il dispositivo portatile disponga di una scheda grafica Quad buffer con uscita di segnale da 120Hz e di un lettore 3D installato.
- **Lavagna**: Questa modalità deve essere selezionata per ottenere le impostazioni di colore ottimali quando si proietta su una lavagna (di colore verde).
- **DICOM SIM.**: Questa modalità consente di proiettare immagini mediche in bianco e nero, ad esempio radiografia a raggi X, risonanza magnetica, ecc.

Nota:

- *Queste opzioni non sono disponibili se la funzione Modalità 3D è disabilitata.* ***Pared de color*** *non è impostato su* ***Lavagna*** *e* ***Modalità display*** *non è impostato su* ***DICOM SIM.*** *o* ***HDR****.*
- *Se* ***Modalità display*** *è impostato su* ***HDR****, l'utente può selezionare solo* ***HDR*** *per l'impostazione* ***Gamma****.*
- *In Modalità 3D, l'utente può selezionare solo* ***Tre dimensioni*** *per l'impostazione* ***Gamma****.*
- *Se* ***Pared de color*** *è impostato su* ***Lavagna****, l'utente può selezionare solo* ***Lavagna*** *per l'impostazione* ***Gamma****.*
- *Se* ***Modalità display*** *è impostato su* ***DICOM SIM.****, l'utente può selezionare solo* ***DICOM SIM.*** *per l'impostazione* ***Gamma****.*

Impostazioni colore

Configurare le impostazioni colore.

- **BrilliantColor™**: Questa voce regolabile impiega un nuovo algoritmo di elaborazione del colore e miglioramenti per abilitare una maggiore luminosità fornendo alle immagini colori più reali e vibranti.
- **Temp. colore**: Selezionare una temperatura colore tra Caldo, Standard, Freddo e Più freddo.
- **Gamut Colore**: Selezionare questo menu per ottimizzare l'intervallo della gamma colore per Nativo, HDTV, Presentazione, Cinema e Gioco.
- **CMS**: Selezione le seguenti opzioni:
  - Colore: Selezionare uno dei colori (R/G/B/C/Y/M/W) per regolare l'offset x/y e la luminosità.
  - x Offset: Regolare il valore x Offset del colore selezionato.
  - y Offset: Regolare il valore y Offset del colore selezionato.
  - Luminosità: Regolare il valore della luminosità del colore selezionato.
  - Reset: Scegliere “Sì” per ripristinare le impostazioni del colore predefinite.
  - Uscita: Uscita dal menù “CMS”.
- **Guadagno/bias RGB:** Questa impostazione consente di configurare la luminosità (guadagno) e il contrasto (bias) di un'immagine.
  - Reset: Scegliere “Sì” per ripristinare le impostazioni predefinite per Guadagno/bias RGB.
  - Uscita: Uscita dal menù “Guadagno/bias RGB”.
- **Spazio Colore (solo ingresso non HDMI)**: Selezione un tipo di matrice a colori adeguato tra le seguenti opzioni: Auto, RGBo YUV.
- **Spazio Colore (solo ingresso HDMI)**: Selezione un tipo di matrice a colori adeguato tra le seguenti opzioni: Auto, RGB (0-255), RGB (16-235) e YUV.

Segnale

Regolare le opzioni del segnale.

- **Automatic**: Configurare automaticamente il segnale (le voci Frequenza e Fase non sono disponibili). Se Automatico è disattivato, le voci Frequenza e Fase vengono visualizzate per consentire all'utente di eseguire la regolazione e salvare le impostazioni.
- **Frequenza**: Cambia la frequenza dei dati di visualizzazione per corrispondere a quella della scheda video del computer. Usare questa funzione solo se l’immagine presenta dei disturbi orizzontali.
- **Fase**: Sincronizza la temporizzazione del segnale dello schermo con quella della scheda video. Se l’immagine appare instabile o sfarfallante, usare questa funzione per correggerla.
- **Posizione O.**: Per regolare la posizione orizzontale dell’immagine.
- **Posizione V.**: Per regolare la posizione verticale dell’immagine.

Nota: *Questo menu è disponibile solo se la sorgente di ingresso è RGB/Componente.*

UltraDetail

Regolare i bordi dell'immagine proiettate per consentire di percepire un maggior numero di dettagli.

Modalità luminosa

Regolare le impostazioni della modalità luminosità.

- **DynamicBlack 1/ DynamicBlack 2/ DynamicBlack 3**: Utilizzare per regolare automaticamente la luminosità dell'immagine per fornire prestazioni di contrasto ottimali.
- **Potenza**: Selezionare la percentuale di potenza per la modalità di luminosità.

PureEngine

Regolare i parametri di PureEngine.

- **PureContrast**: Usare per ottimizzare automaticamente la luminosità di visualizzazione delle scene più scure/chiare dei film affinché possano mostrare dei dettagli incredibili.
- **PureColor**: Usare per aumentare in modo significativo la vivacità dell'immagine.
- **PureMotion**: Usare per salvaguardare il movimento naturale dell'immagine visualizzata.
- **PureMotion Demo**: Questa funzione consente di vedere la differenza nella qualità dell'immagine tra l'immagine grezza non elaborata e l'immagine elaborata da PureMotion. Usare questa modalità per verificare le regolazioni effettuate alle impostazioni PureMotion.

Nota: *Questo menu è disponibile solo per alcuni modelli.*

Reset

Ripristinare le impostazioni predefinite per Impostazioni colore.

USO DEL PROIETTORE

Menu Display | 3D

Nota:

- *Questo proiettore è 3D Ready con soluzione 3D DLP-Link.*
- *Assicurarsi di utilizzare occhiali 3D per 3D DLP-Link prima di guardare il video.*
- *Questo proiettore supporta 3D Frame Sequential (girare pagina) tramite porte HDMI1/HDMI2/VGA.*
- *Per abilitare la modalità 3D, il frame rate di ingresso deve essere impostato solo su 120Hz. Non è supportato un frame rate inferiore o superiore.*
- *Per ottenere prestazioni ottimali, si consiglia la risoluzione 1920x1080. La risoluzione 4K (3840x2160) non è supportata in modalità 3D.*

Modalità 3D

Utilizzare questa opzione per abilitare/disabilitare la funzione 3D.

Nota: *Se le sorgenti 2D e 3D accedono a PJ contemporaneamente, se l'immagine fantasma appare nella sorgente 2D, accertarsi di disattivare manualmente la funzione 3D.*

Inv. sinc. 3D

Utilizzare questa opzione per abilitare/disabilitare la funzione Inv. sinc. 3D.

3D Formato

Utilizzare questa opzione per selezionare il contenuto adeguato del formato 3D.

- **Auto**: Quando si rileva un segnale di identificazione 3D, il formato 3D viene selezionato automaticamente.
- **SBS**: Visualizza il segnale 3D in formato “Side-by-Side”.
- **Top and Bottom**: Visualizzare il segnale 3D in formato “Top and Bottom”.
- **Frame Sequential**: Visualizzare il segnale 3D in formato “Frame Sequential”.
- **Frame Packing**: Visualizzare il segnale 3D in formato “Frame Packing”.

Visualizzare il menù Proporzioni

Proporzioni

Selezionare le proporzioni dell'immagine visualizzate tra le seguenti opzioni:

- **4:3**: Questo formato è per sorgenti di ingresso 4:3.
- **16:9**: Questo formato è per sorgenti di ingresso 16:9, come HDTV e DVD che sono migliorate per TV widescreen.
- **LBX**: Questo formato è per sorgenti Letterbox non-16x9 e se si usano obiettivi esterni 16x9 per visualizzare proporzioni di 2,35:1 usando la risoluzione a schermo intero.
- **SuperWide**: Usare questa proporzione speciale 2,0:1 per visualizzare sia i film in 16:9 che 2,35:1 senza barre nere nella parte superiore e inferiore dello schermo.
- **Nativo**: Questo formato visualizza l’immagine originale senza alcun proporzionamento.
- **Auto**: Selezione automatica del formato appropriato di visualizzazione.

USO DEL PROIETTORE

Nota:

- *Informazioni dettagliate sulla modalità LBX:*
  - *Alcuni DVD in formato LBX non sono adatti per TV 16x9. In questo caso, l'immagine non appare corretta quando viene visualizzata in modalità 16:9. In tal caso, usare la modalità 4:3 per guardare il DVD. Se i contenuti stessi non sono 4:3, appariranno delle strisce nere attorno l'immagine di uno schermo 16:9. Per questo tipo di contenuto, si può utilizzare la modalità LBX per riempire l'immagine sullo schermo a 16:9.*
  - *Se si usa una lente esterna anamorfica, questa modalità LBX (Letterbox) consente anche di guardare contenuti 2,35:1 (includendo DVD anamorfici e film HDTV) che supportano la funzione widescreen anamorfica, e che sono migliorati per schermi 16x9 in un'immagine widescreen 2,35:1. In questo caso non ci sono strisce nere. La potenza della sorgente di luce e la risoluzione verticale sono utilizzate completamente.*
- *Per usare il formato Superwide, agire come segue:*
  - *a) Impostare le proporzioni dello schermo su 2,0:1.*
  - *b) Selezione il formato "SuperWide".*
  - *c) Allineare l'immagine del proiettore correttamente a video.*

Tavola di ridimensionamento 4D UHD:

Schermo 16:9	480i/p	576i/p	720p	1080i/p	2160p
4x3	Proporzionamento su 2880 x 2160.				
16x9	Proporzionamento su 3840 x 2160.				
LBX	Scala a 3840 x 1620, quindi si visualizza l'immagine centrale a 3840 x 2160.				
Modalità Nativo	- Mappatura 1:1 centro. - Nessun proporzionamento; l'immagine viene visualizzata con la risoluzione basata sulla sorgente di ingresso.				
Auto	- Se la sorgente è 4:3, il tipo di schermo verrà ridimensionato su 2880 x 2160. - Se la sorgente è 16:9, il tipo di schermo verrà ridimensionato su 3840 x 2160. - Se la sorgente è 15:9, il tipo di schermo verrà ridimensionato su 3600 x 2160. - Se la sorgente è 16:10, il tipo di schermo verrà ridimensionato su 3456 x 2160.				

Regole di mappatura automatica 4D UHD:

Auto	Risoluzione di ingresso		Auto/Ridimensiona	
	Risoluzione O	Risoluzione V	3840	2160
4:3	640	480	2880	2160
	800	600	2880	2160
	1024	768	2880	2160
	1280	1024	2880	2160
	1400	1050	2880	2160
	1600	1200	2880	2160
Notebook widescreen	1280	720	3840	2160
	1280	768	3600	2160
	1280	800	3456	2160
SDTV	720	576	2700	2160
	720	480	3240	2160
HDTV	1280	720	3840	2160
	1920	1080	3840	2160

USO DEL PROIETTORE

Menù Visualizza: Maschera bordi

Maschera bordi

Utilizzare questa funzione per rimuovere i disturbi di codifica sui bordi dell'immagine dell'origine video.

Menu visualizzazione zoom digitale

Digital Zoom

Utilizzare per ridurre o ingrandire le dimensioni dell’immagine su schermo.

Menù Visualizza: Sposta Immagine

Sposta Immagine

Regolare la posizione dell'immagine proiettata orizzontalmente (H) o verticalmente (V).

USO DEL PROIETTORE

Menù Audio

Menu casse audio interne

Speaker Interno

Utilizzare questa opzione per disattivare temporaneamente il sonoro.

- **Auto:** Selezionare "Auto" per disattivare automaticamente le casse interne quando viene al proiettore si collegano delle casse esterne.
- **On:** Selezionare "On" per attivare le casse interne.
- **Off:** Selezionare "Off" per disattivare le casse interne.

Menù Audio: Esclusione

Esclusione

Utilizzare questa opzione per disattivare temporaneamente il sonoro.

- **On:** Scegliere “On” per attivare la funzione Silenzio.
- **Off:** Scegliere “Off” per disattivare la funzione Silenzio.

Nota: *La funzione “Esclusione” influisce sul volume della cassa interna ed esterna.*

Menu Audio: Volume

Volume

Regolare il livello di volume.

Menu Ingresso audio

Ingresso audio

Selezionare la porta di ingresso audio per le sorgenti video, come segue:

- **HDMI:** Imp. predefiniteo Audio In.
- **HDMI/MHL:** Imp. predefiniteo Audio In.

Menu Uscita Audio

Uscita audio

Abilitare o disabilitare la funzione di uscita audio.

USO DEL PROIETTORE

Menu Imposta

Menù IMPOSTA: Proiezione

Proiezione

Selezionare la proiezione preferita tra Frontale, Posteriore, Soffitto-In alto e Posteriore-In alto.

Menù IMPOSTA: Imposta Filtri

Ore Uso Filtro

Visualizza la durata del filtro.

Optional Filter Installed

Impostare il messaggio di avviso.

- **Sì:** Visualizzare il messaggio di avviso dopo 500 ore di utilizzo.

Nota: *"Ore Uso Filtro / Promemoria Filtro / Filtro Reset" appare solo quando "Optional Filter Installed" è su "Sì".*

- **No:** Spegnere il messaggio di avviso.

Promemoria Filtro

Scegliere questa funzione per mostrare o nascondere il messaggio di avviso quando è visualizzato il messaggio di sostituzione del filtro. Le opzioni disponibili sono Off, 300 ore, 500 ore, 800 ore e 1000 ore.

Filtro Reset

Ripristina il contatore del filtro antipolvere dopo avere sostituito o pulito il filtro stesso.

Menù IMPOSTA: Imposta Potenza

Accensione diretta

Scegliere “On” per attivare la modalità Accensione diretta. Il proiettore si accenderà automaticamente quando viene fornita l’alimentazione CA, senza premere il tasto “di alimentazione” della tastiera del proiettore o del telecomando.

Spegnimento autom. (min)

Imposta l’intervallo del timer del conto alla rovescia. Il timer del conto alla rovescia inizierà il conteggio quando al proiettore non è inviato alcun segnale. Il proiettore si spegnerà automaticamente al termine del conto alla rovescia (in minuti).

Timer sospensione (min)

Configurare il timer sospensione.

- **Timer sospensione (min):** Imposta l’intervallo del timer del conto alla rovescia. Il timer del conto alla rovescia inizierà il conteggio con o senza segnale inviato al proiettore. Il proiettore si spegnerà automaticamente al termine del conto alla rovescia (in minuti).

  Nota: *Timer sospensione viene ripristinato ogni volta che si spegne il proiettore.*

- **Siempre encendido:** Controllare che Timer sospensione sia siempre encendido.

Mod. energia(Standby)

Impostare Mod. energia.

- **Attiva:** Scegliere “Attiva” per tornare allo standby normale.
- **Eco.:** Scegliere “Eco.” per risparmiare ulteriore energia < 0,5 W.

USO DEL PROIETTORE

Impostare la Sicurezza menù

Sicurezza

Abilitare questa funzione per richiedere una password prima di utilizzare il proiettore.

- **On:** Scegliere “On” per usare la password di verifica quando si accende il proiettore.
- **Off:** Scegliere “Off” per poter accendere il proiettore senza inserire la password di verifica.

Timer di sicurezza

Permette di selezionare la funzione oraria (Mese/Giorno/Ora) per impostare il numero di ore consentite per l’uso del proiettore. Allo scadere dell’intervallo impostato, sarà richiesto di inserire di nuovo la password.

Modifica Password

Utilizzare per impostare o modificare la password richiesta all'accensione del proiettore.

Impostare la Pattern di prova menù

Pattern di prova

Selezionare Pattern di prova tra le opzioni Griglia, Magenta, Bianco o disabilitazione della funzione (Off).

Menu Impostazioni : Impostazioni Remote

Funzione IR

Impostare la funzione IR.

- **On:** Selezionando “On”, il proiettore può essere azionato dal telecomando dai ricevitori IR anteriori o superiori.
- **Frontale:** Selezionando "Frontale", il proiettore può essere azionato dal telecomando dal ricevitore IR anteriore.
- **Indietro:** Selezionando "Indietro", il proiettore può essere azionato dal telecomando dal ricevitore IR posteriore.
- **Off:** scegliendo “Off”, il proiettore può essere azionato dal telecomando. Selezionando “Off” si possono utilizzare i tasti della tastiera.

F1/F2/F3

Assegnare la funzione predefinita per F1, F2 o F3 tra Pattern di prova, Luminosità, Contrasto, Timer sospensione, Temp. colore, Gamma, Proiezione o MHL.

Menù IMPOSTA: ID Proiettore

ID Proiettore

La definizione degli ID può essere configurata con il menu (usando valori da 0 a 99), e consente il controllo di un singolo proiettore usando il comando RS232.

USO DEL PROIETTORE

Impostare la Interruttore 12 V menù

Interruttore 12 V

Utilizzare questa funzione per abilitare o disabilitare l'interruttore.

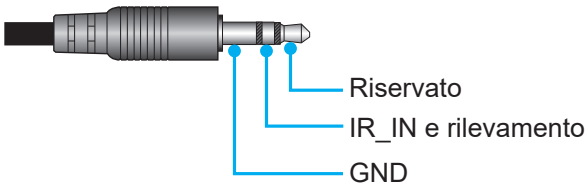

- **Off**: Selezionare "Off" per disabilitare l'interruttore.
- **On**: Selezionare "On" per abilitare l'interruttore.

Impostare la Opzioni menù

Lingua

Selezionare il menu OSD multilingue tra inglese, tedesco, francese, italiano, spagnolo, portoghese, cinese semplificato, giapponese, coreano e russo.

Impostazioni Menù

Impostare la posizione del menu sullo schermo e configurare le impostazioni del timer del menu.

- **Posizione menu**: Selezione la posizione menu sullo schermo.
- **Menu Timer**: Impostare la durata della visibilità del menù OSD sullo schermo.

Sorgente auto

Selezionare questa opzione per consentire al proiettore di trovare automaticamente una sorgente di ingresso disponibile.

Origine input

Selezionare la sorgente di ingresso tra HDMI1, HDMI2/MHL e VGA.

Altitudine elevata

Quando viene selezionato “On”, le ventole inizieranno a girare più velocemente. Questa funzione è utile quando ci si trova ad altitudini elevate, dove l’aria è più rarefatta.

Blocca Modalità Display

Selezionare “On” o “Off” per bloccare o sbloccare le impostazioni della modalità di visualizzazione.

Blocco tastiera

Quando la funzione Blocco tastiera è su “On”, la tastiera sarà bloccata. Tuttavia, il proiettore può essere azionato dal telecomando. Selezionando “Off” si può riutilizzare la tastiera.

Nascondi informazioni

Abilitare questa funzione per nascondere il messaggio informativo.

- **Off:** Selezionare "Off" per mostrare il messaggio "ricerca".
- **On:** Selezione "On" per nascondere il messaggio informativo.

Logo

Usare questa funzione per impostare la schermata di avvio desiderata. Se vengono effettuate modifiche, esse saranno attive dalla volta successiva in cui il proiettore viene avviato.

- **Imp. predefinite:** Schermata di avvio predefinita.
- **Neutro:** Il logo non viene visualizzato nella schermata di avvio.

Colore di sfondo

Usare questa funzione per visualizzare una schermata di colore Blu, Rosso, Verde o Grigio quando non vi sono segnali disponibili.

Nota: *Se il colore dello sfondo è impostato su "Nessuno", il colore dello sfondo è nero.*

Impostare la Reset OSD menù

Reset OSD

Ripristinare le impostazioni predefinite per le impostazioni del menu OSD.

Ripristina a valori di fabbrica

Ripristinare le impostazioni predefinite per tutte le impostazioni.

Menu Rete

Menu Rete LAN

Stato rete

Visualizza lo stato attuale della rete (solo lettura).

Indirizzo MAC

Visualizza l'indirizzo MAC (solo lettura).

DHCP

Utilizzare questa opzione per abilitare o disabilitare la funzione DHCP.

- **Off**: Per assegnare manualmente IP, Subnet Mask, Gateway e configurazione DNS.
- **On**: Il proiettore ottiene automaticamente l'indirizzo IP dalla rete.

Nota: *Quando si esce dall'OSD si applicano automaticamente i valori immessi.*

Indirizzo IP

Visualizza l'indirizzo IP.

Subnet mask

Visualizza il numero di subnet mask.

Gateway

Visualizza il gateway predefinito di rete connesso al proiettore.

DNS

Visualizza il numero DNS.

Come usare il browser per controllare il proiettore

1. Attivare l'opzione DHCP "On" sul proiettore per consentire ad un server DHCP di assegnare automaticamente un indirizzo IP.
2. Sul PC Aprire il browser web ed inserire l'indirizzo IP del proiettore ("Rete > LAN > Indirizzo IP").
3. Inserire il nome utente e la password, quindi fare clic su "Accesso".
   Si apre l'interfaccia web di configurazione del proiettore.

Nota:

- *Il nome utente e la password predefinita sono "admin".*
- *La procedura descritta in questa sezione si basa sul sistema operativo Windows 7.*

USO DEL PROIETTORE

Quando si effettua una connessione diretta dal computer al proiettore*

1. Sul proiettore, impostare l'opzione DHCP su "Off".
2. Sul proiettore, configurare Indirizzo IP, Subnet Mask, Gateway, e DNS ("Rete > LAN").
3. Su PC, aprire la pagina ***Centro connessioni di rete e condivisione*** ed assegnare al PC gli stessi identici parametri di rete impostati sul proiettore. Fare clic su "OK" per salvare i parametri.

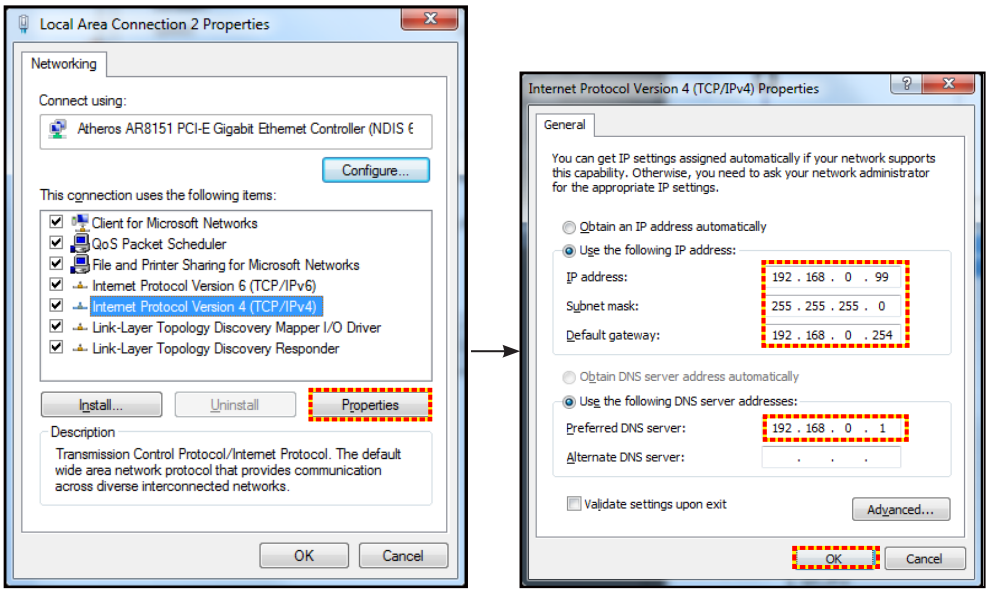

4. Aprire il browser web del PC e immettere l'indirizzo IP assegnato nella fase 3 nel campo URL. Quindi premere il tasto "Enter".

Reset

Ripristina tutti i valori per i parametri LAN.

Menu Controllo di rete

Crestron

Utilizzare questa funzione per selezionare la funzione di rete (porta: 41794).

Per altre informazioni, visitare il sito http://www.crestron.com e www.crestron.com/getroomview.

Extron

Utilizzare questa funzione per selezionare la funzione di rete (porta: 2023).

PJ Link

Utilizzare questa funzione per selezionare la funzione di rete (porta: 4352).

AMX Device Discovery

Utilizzare questa funzione per selezionare la funzione di rete (porta: 9131).

Telnet

Utilizzare questa funzione per selezionare la funzione di rete (porta: 23).

HTTP

Utilizzare questa funzione per selezionare la funzione di rete (porta: 80).

USO DEL PROIETTORE

Menu Imposta Rete Gestione Impostaziooni

Funzione LAN_RJ45

Per semplicità e facilità d'uso, il proiettore è dotato di diverse funzioni di rete e di gestione remota. La funzione LAN / RJ45 consente la gestione del proiettore attraverso una rete, ad esempio quella remota: Accensione/ spegnimento, regolazione delle impostazioni Luminosità e Contrasto. Inoltre, è possibile visualizzare le informazioni di stato del proiettore, come: Sorgente video, eliminazione audio, ecc.

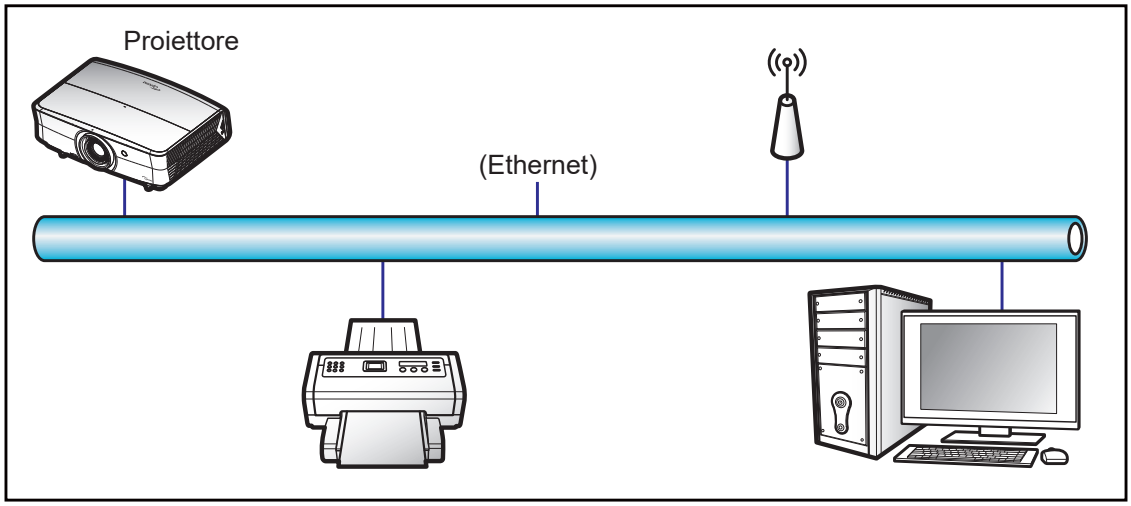

Funzionalità terminale LAN cablato

Il presente proiettore può essere controllato mediante un PC (notebook) o altro dispositivo esterno tramite porta LAN/RJ45 e compatibile con Crestron / Extron / AMX (Device -Discovery) / PJLink.

- Crestron è un marchio registrato di Crestron Electronics, Inc. negli Stati Uniti.
- Extron è un marchio registrato di Extron Electronics, Inc. negli Stati Uniti.
- AMX è un marchio registrato di AMX LLC negli Stati Uniti.
- PJLink applicato per la registrazione del marchio e del logo in Giappone, negli Stati Uniti e in altri Paesi da JBMIA.

Il proiettore è supportato tramite comandi specifici della centralina della Crestron Electronics ed il software correlato, ad esempio RoomView®.

http://www.crestron.com/

Questo proiettore è conforme per il supporto di dispositivi Extron per riferimento.

http://www.extron.com/

Questo proiettore è supportato da AMX (Device Discovery).

http://www.amx.com/

Questo proiettore supporta tutti i comandi di PJLink Class1 (Versione 1.00).

http://pjlink.jbmia.or.jp/english/

Per informazioni più dettagliate sui vari tipi di dispositivi esterni che possono essere collegati alla porta LAN / RJ45 e sul controllo a distanza del proiettore, nonché i comandi supportati per questi dispositivi esterni, contattare direttamente l’Assistenza.

USO DEL PROIETTORE

LAN RJ45

1. Collegare un cavo RJ45 alle porte RJ45 del proiettore e del PC (notebook).

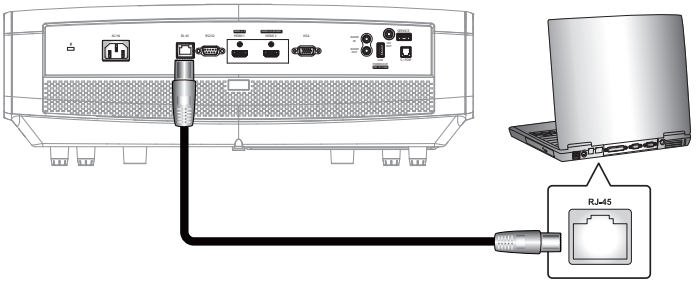

2. Sul PC (portatile) selezionare **Start > Control Panel (Pannello di Controllo) > Network Connections (Connessioni di rete)**.

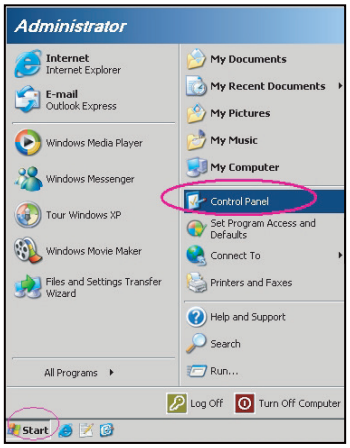

3. Fare clic con il tasto destro su **Local Area Connection (Collegamento area locale)** e selezionare **Property (Proprietà)**.

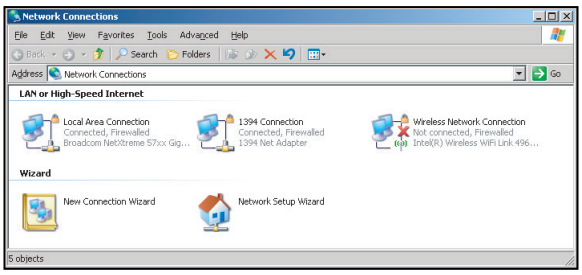

4. Nella finestra **Property (Proprietà)** selezionare la **General Lab (scheda Generale)**, quindi selezionare **Internet Protocol (TCP/IP) (Protocollo Internet (TCP/IP))**.

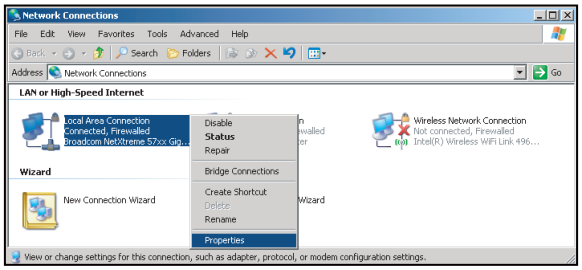

1. Fare clic su “Proprietà”.

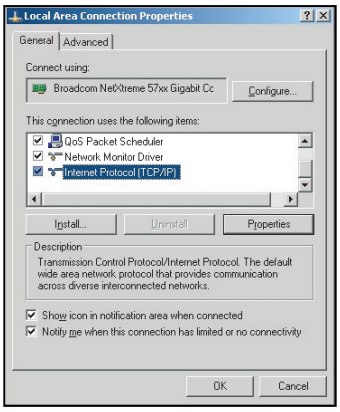

2. Inserire l’indirizzo IP e la Subnet Mask, quindi premere “OK”.

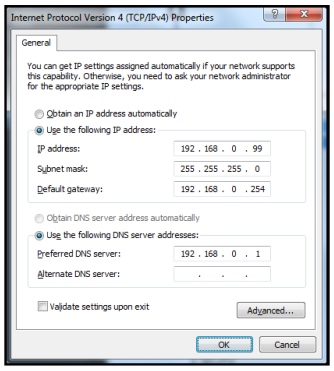

3. Premere il tasto “Menu” sul proiettore.
4. Sul proiettore aprire **Rete** > **LAN**.
5. Inserire i seguenti parametri di connessione:
   - DHCP: Off
   - Indirizzo IP: 192.168.0.100
   - Subnet mask: 255.255.255.0
   - Gateway: 192.168.0.254
   - DNS: 192.168.0.51
6. Premere “Enter” per confermare le impostazioni.
7. Aprire un browser web, Microsoft Internet Explorer con Adobe Flash Player 9.0 o versione più recente, ad esempio.
8. Nella barra degli indirizzi inserire l’indirizzo IP del proiettore: 192.168.0.100.

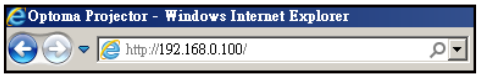

9. Premere “Enter”.

USO DEL PROIETTORE

Il proiettore è configurato per la gestione da remoto. La funzione LAN / RJ45 viene visualizzata come segue:

Pagina Informazioni

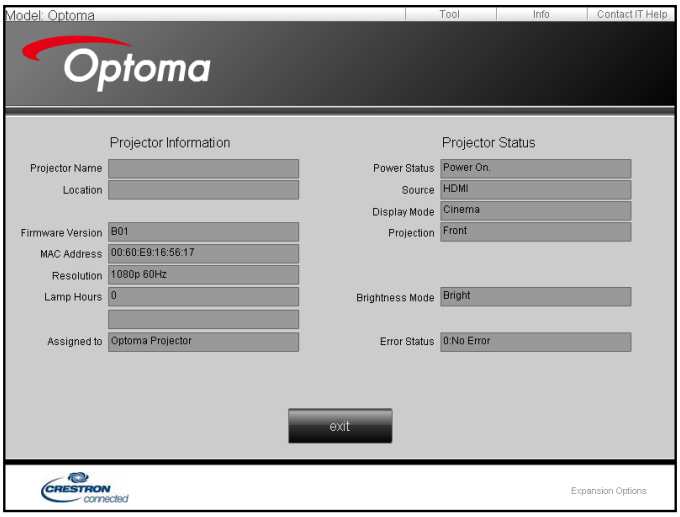

Pagina principale

Pagina Strumenti

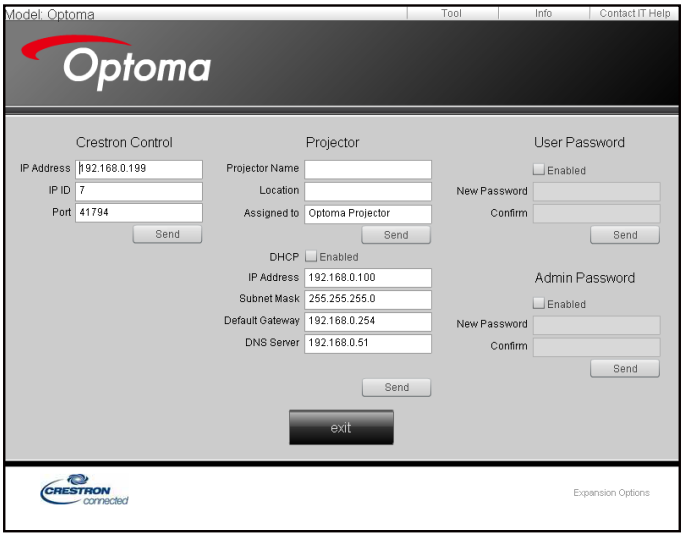

Contatta assistenza IT

USO DEL PROIETTORE

RS232 da Telnet Function

Per l'interfaccia / RJ45 LAN il proiettore è dotato del metodo alternativo di controllo RS232, chiamato “RS232 by TELNET”.

Guida rapida per “RS232-by-TELNET”

- Controllare e ottenere l'indirizzo IP su OSD del proiettore.
- Accertarsi che il PC / notebook possa accedere alla pagina web del proiettore.
- Assicurarsi che l’impostazione “Windows Firewall” sia disabilitata se la funzione “TELNET” è filtrata dal PC / notebook.

1. Selezionare **Start** > **All Programs (Tutti i programmi)** > **Accessories (Accessori)** > **Command Prompt (Prompt dei comandi)**.

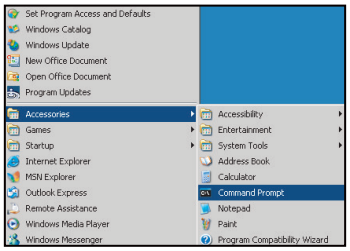

2. Immettere il formato del comando come segue:
   – telnet ttt.xxx.yyy.zzz 23 (premere il tasto “Enter”)
   – (ttt.xxx.yyy.zzz: Indirizzo IP del proiettore)
3. Se la connessione Telnet è pronta, l'utente può inserire comandi RS232 ed è stato premuto il tasto “Enter”, il comando RS232 sarà eseguibile.

Specifiche per “RS232 by TELNET”:

1. Telnet: TCP.
2. Porta Telnet: 23 (per altri dettagli, contattare l'operatore o il team di assistenza).
3. Utilità Telnet: Windows “TELNET.exe” (modalità console).
4. Normale disconnessione per il controllo RS232-by-Telnet: Chiudere
5. L'utilità Windows Telnet direttamente dopo che la connessione TELNET è pronta.
   – Limitazione 1 per Telnet-Control: Sono disponibili meno di 50 byte per il successivo payload di rete per l'applicazione Telnet-Control.
   – Limitazione 2 per Telnet-Control: Sono disponibili meno di 26 byte per un comando completo RS232 per Telnet-Control.
   – Limitazione 3 per Telnet-Control: Il ritardo minimo per il successivo comando RS232 deve essere superiore a 200 (ms).

USO DEL PROIETTORE

Menu Info

Menu Info

Visualizzare le informazioni del proiettore elencate di seguito:

- Numero di Registrazione
- Numero di Serie
- Sorgente
- Risoluzione
- Frequenza di Aggiornamento
- Modalità display
- Mod. energia(Standby)
- Ore lampada
- Stato rete
- Indirizzo IP
- ID Proiettore
- Profondità colore
- Formato colore
- Ore Uso Filtro
- Modalità luminosa
- Versione FW

MANUTENZIONE

Installazione e pulizia del filtro antipolvere

Installazione del filtro antipolvere

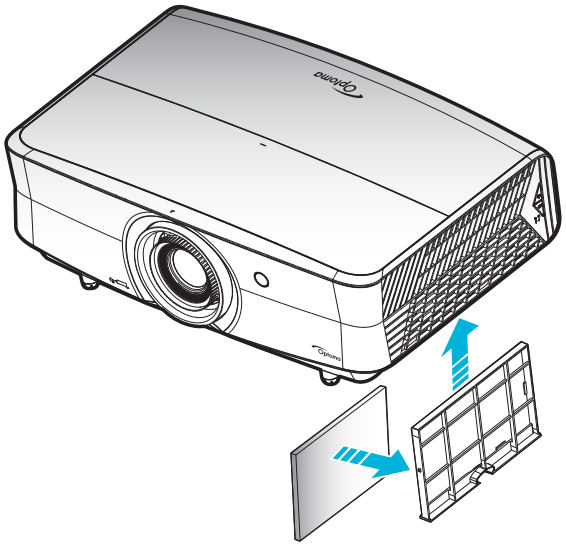

Nota: *I filtri antipolvere sono richiesti/forniti solo nelle regioni selezionate con eccessiva polvere.*

Pulizia del filtro antipolvere

Si consiglia di pulire i filtri antipolvere ogni tre mesi Pulirli con maggiore frequenza se il proiettore viene utilizzato in ambienti polverosi.

Procedura:

1. Spegnere il proiettore premendo il tasto "⏻" del tastierino del proiettore o il tasto "⏻" del telecomando.
2. Scollegare il cavo di alimentazione.
3. Tirare il l'alloggiamento del filtro antipolvere verso il basso per estrarlo dalla parte inferiore del proiettore. 1
4. Rimuovere il filtro con attenzione. Pulire o sostituire il filtro antipolvere. 2
5. Per installare il filtro antipolvere, invertire le fasi di cui sopra.

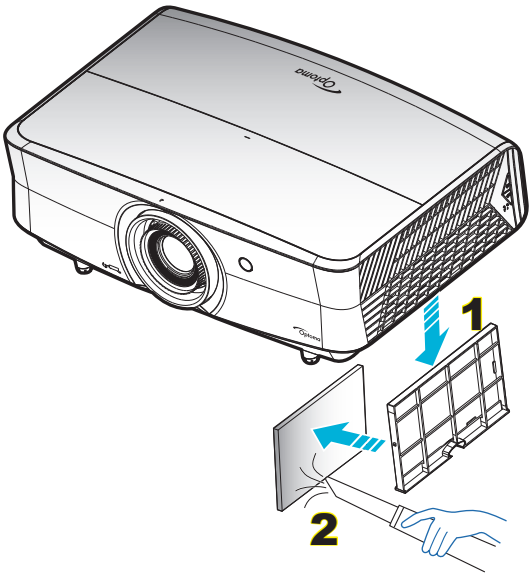

ULTERIORI INFORMAZIONI

Risoluzioni compatibili

Digitale (HDMI 1.4)

Risoluzione nativa: 3840 x 2160 a 30Hz

B0/Temporizzazione stabilita	B0/Temporizzazione standard	Temporizzazione descrittore	B1/Modalità video	B1/Temporizzazione dettagliata
720 x 400 a 70Hz	1280 x 720 a 60Hz	3840 x 2160 a 30Hz [impostazione predefinita]	720 x 480i a 60Hz 16:9	1920 x 1080p a 60Hz
640 x 480 a 60Hz	1280 x 800 a 60Hz		720 x 480p a 60Hz 4:3	1366 x 768 a 60Hz
640 x 480 a 67Hz	1280 x 1024 a 60Hz		720 x 480p a 60Hz 16:9	1920 x 1080 a 120Hz
640 x 480 a 72Hz	1920 x 1200 a 60Hz (ridotta)		720 x 576i a 50Hz 16:9	
640 x 480 a 75Hz			720 x 576p a 50Hz 4:3	
800 x 600 a 56Hz	640 x 480 a 120Hz		720 x 576p a 50Hz 16:9	
800 x 600 a 60Hz	800 x 600 a 120Hz		1280 x 720p a 60Hz 16:9	
800 x 600 a 72Hz	1024 x 768 a 120Hz		1280 x 720p a 50Hz 16:9	
800 x 600 a 75Hz	1280 x 800 a 120Hz		1920 x 1080i a 60Hz 16:9	
832 x 624 a 75Hz			1920 x 1080i a 50Hz 16:9	
1024 x 768 a 60Hz			1920 x 1080p a 60Hz 16:9	
1024 x 768 a 70Hz			1920 x 1080p a 50Hz 16:9	
1024 x 768 a 75Hz			1920 x 1080p a 24Hz 16:9	
1280 x 1024 a 75Hz			3840 x 2160 a 24Hz	
1152 x 870 a 75Hz			3840 x 2160 a 25Hz	
			3840 x 2160 a 30Hz	
			4096 x 2160 a 24Hz	

Digitale (HDMI 2.0)

Risoluzione nativa: 3840 x 2160 a 60Hz

B0/Temporizzazione stabilita	B0/Temporizzazione standard	B1/Modalità video	B1/Temporizzazione dettagliata
720 x 400 a 70Hz	1280 x 720 a 60Hz	720 x 480i a 60Hz 16:9	1920 x 1080p a 120Hz
640 x 480 a 60Hz	1280 x 800 a 60Hz	720 x 480p a 60Hz 4:3	1366 x 768 a 60Hz
640 x 480 a 67Hz	1280 x 1024 a 60Hz	720 x 480p a 60Hz 16:9	
640 x 480 a 72Hz	1920 x 1200 a 60Hz (ridotta)	720 x 576i a 50Hz 16:9	
640 x 480 a 75Hz		720 x 576p a 50Hz 4:3	
800 x 600 a 56Hz	640 x 480 a 120Hz	720 x 576p a 50Hz 16:9	
800 x 600 a 60Hz	800 x 600 a 120Hz	1280 x 720p a 60Hz 16:9	
800 x 600 a 72Hz	1024 x 768 a 120Hz	1280 x 720p a 50Hz 16:9	
800 x 600 a 75Hz	1280 x 800 a 120Hz	1920 x 1080i a 60Hz 16:9	
832 x 624 a 75Hz		1920 x 1080i a 50Hz 16:9	
1024 x 768 a 60Hz		1920 x 1080p a 60Hz 16:9	
1024 x 768 a 70Hz		1920 x 1080p a 50Hz 16:9	
1024 x 768 a 75Hz		1920 x 1080p a 24Hz 16:9	
1280 x 1024 a 75Hz		1920 x 1080p a 120Hz 16:9	
1152 x 870 a 75Hz		3840 x 2160 a 24Hz	
		3840 x 2160 a 25Hz	
		3840 x 2160 a 30Hz	
		3840 x 2160 a 50Hz	
		3840 x 2160 a 60Hz	

ULTERIORI INFORMAZIONI

B0/Temporizzazione stabilita	B0/Temporizzazione standard	B1/Modalità video	B1/Temporizzazione dettagliata
		4096 x 2160 a 24Hz	
		4096 x 2160 a 25Hz	
		4096 x 2160 a 30Hz	
		4096 x 2160 a 50Hz	
		4096 x 2160 a 60Hz	

Analogico (VGA)

Risoluzione nativa: 1920 x 1080 a 60Hz

B0/Temporizzazione stabilita	B0/Temporizzazione standard	B0/Temporizzazione descrittore	B1/Temporizzazione dettagliata
720 x 400 a 70Hz	1280 x 720 a 60Hz	1920 x 1080 a 60Hz [impostazione predefinita]	1366 x 768 a 60Hz
640 x 480 a 60Hz	1280 x 800 a 60Hz		1280 x 800 a 120Hz (RB)
640 x 480 a 67Hz	1280 x 1024 a 60Hz		
640 x 480 a 72Hz			
640 x 480 a 75Hz	1900 x 1200 a 60Hz (RB)		
800 x 600 a 56Hz	640 x 480 a 120Hz		
800 x 600 a 60Hz	800 x 600 a 120Hz		
800 x 600 a 72Hz	1024 x 768 a 120Hz		
800 x 600 a 75Hz			
832 x 624 a 75Hz			
1024 x 768 a 60Hz			
1024 x 768 a 70Hz			
1024 x 768 a 75Hz			
1280 x 1024 a 75Hz			
1152 x 870 a 75Hz			

Temporizzazione 3D per HDMI1.4b 3D supportata

Frame rate supportato 2D	Temporizzazione	Formato
Opzione 59/60Hz	1920 x 1080p a 23,98/24Hz	Frame packing
	1280 x 720p a 59,94/60Hz	Frame packing
	1280 x 1080i a 59,94/60Hz	Affiancato (mezzo)
	1280 x 1080p a 23,98/24Hz	Top and Bottom
	1280 x 720p a 59,94/60Hz	Top and Bottom
Opzione 50Hz	1920 x 1080p a 23,98/24Hz	Frame packing
	1280 x 720p a 50Hz	Frame packing
	1280 x 1080i a 50Hz	Affiancato (mezzo)
	1280 x 1080p a 23,98/24Hz	Top and Bottom
	1280 x 720p a 50Hz	Top and Bottom

ULTERIORI INFORMAZIONI

Temporizzazione 3D PC

	Temporizzazione	Formato
HDMI	1920 x 1080 a 120Hz	Frame Sequential
	1280 x 800 a 120Hz	Frame Sequential
	1024 x 768 a 120Hz	Frame Sequential
	800 x 600 a 120Hz	Frame Sequential
	640 x 480 a 120Hz	Frame Sequential
VGA	1280 x 800 a 120Hz	Frame Sequential
	1024 x 768 a 120Hz	Frame Sequential
	800 x 600 a 120Hz	Frame Sequential
	640 x 480 a 120Hz	Frame Sequential

ULTERIORI INFORMAZIONI

Dimensioni immagine e distanza di proiezione

Dimensioni immagine desiderate						Distanza di proiezione (C)			
Lunghezza		Larghezza		Altezza		Wide		Tele	
m	pollici	m	pollici	m	pollici	m	ft	m	ft
0,91	36	0,80	31,38	0,45	17,65	/	/	1,77	5,80
1,02	40	0,89	34,86	0,50	19,61	/	/	1,97	6,45
1,27	50	1,11	43,58	0,62	24,51	1,54	5,05	2,46	8,06
1,52	60	1,33	52,29	0,75	29,42	1,85	6,06	2,95	9,67
1,78	70	1,55	61,01	0,87	34,32	2,15	7,07	3,44	11,29
2,03	80	1,77	69,73	1,00	39,22	2,46	8,08	3,93	12,90
2,29	90	1,99	78,44	1,12	44,12	2,77	9,09	4,42	14,51
2,54	100	2,21	87,16	1,25	49,03	3,08	10,10	4,91	16,12
3,05	120	2,66	104,59	1,49	58,83	3,69	12,11	5,90	19,35
3,81	150	3,32	130,74	1,87	73,54	4,62	15,14	7,37	24,19
4,57	180	3,98	156,88	2,24	88,25	5,54	18,17	8,85	29,02
5,08	200	4,43	174,32	2,49	98,05	6,15	20,19	/	/
6,35	250	5,53	217,89	3,11	122,57	7,69	25,24	/	/
7,62	300	6,64	261,47	3,74	147,08	9,23	30,29	/	/

Intervallo di spostamento obiettivo					
Dal centro dell'obiettivo PJ alla parte superiore dell'immagine				Intervallo di spostamento immagine	
Verticale +	Verticale -	Gamma di spostamento verticale	Gamma verticale in qualsiasi posizione orizzontale	Orizzontale +	Orizzontale -
(Max) (A)	(Min) (B)			(Destra)	(Sinistra)
cm	cm	cm	cm	cm	cm
51,6	44,8	6,7	N/D	0	0
57,3	49,8	7,5	N/D	0	0
71,6	62,3	9,3	N/D	0	0
85,9	74,7	11,2	N/D	0	0
100,2	87,2	13,1	N/D	0	0
114,6	99,6	14,9	N/D	0	0
128,9	112,1	16,8	N/D	0	0
143,2	124,5	18,7	N/D	0	0
171,8	149,4	22,4	N/D	0	0
214,8	186,8	28,0	N/D	0	0
257,8	224,1	33,6	N/D	0	0
286,4	249,1	37,4	N/D	0	0
358,0	311,3	46,7	N/D	0	0
429,6	373,6	56,0	N/D	0	0

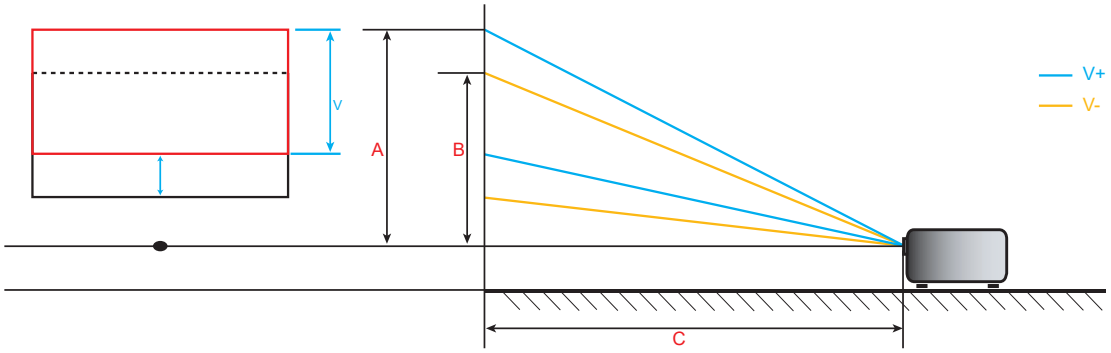

ULTERIORI INFORMAZIONI

Dimensioni del proiettore e installazione del supporto a soffitto

1. Per evitare danni al proiettore, usare il supporto da soffitto Optoma.
2. Se si desidera utilizzare un kit prodotto da terzi, assicurarsi che le viti impiegate per fissare il proiettore siano conformi ai seguenti requisiti:

- Tipo di vite: M6*10
- Lunghezza minima della vite: 10mm

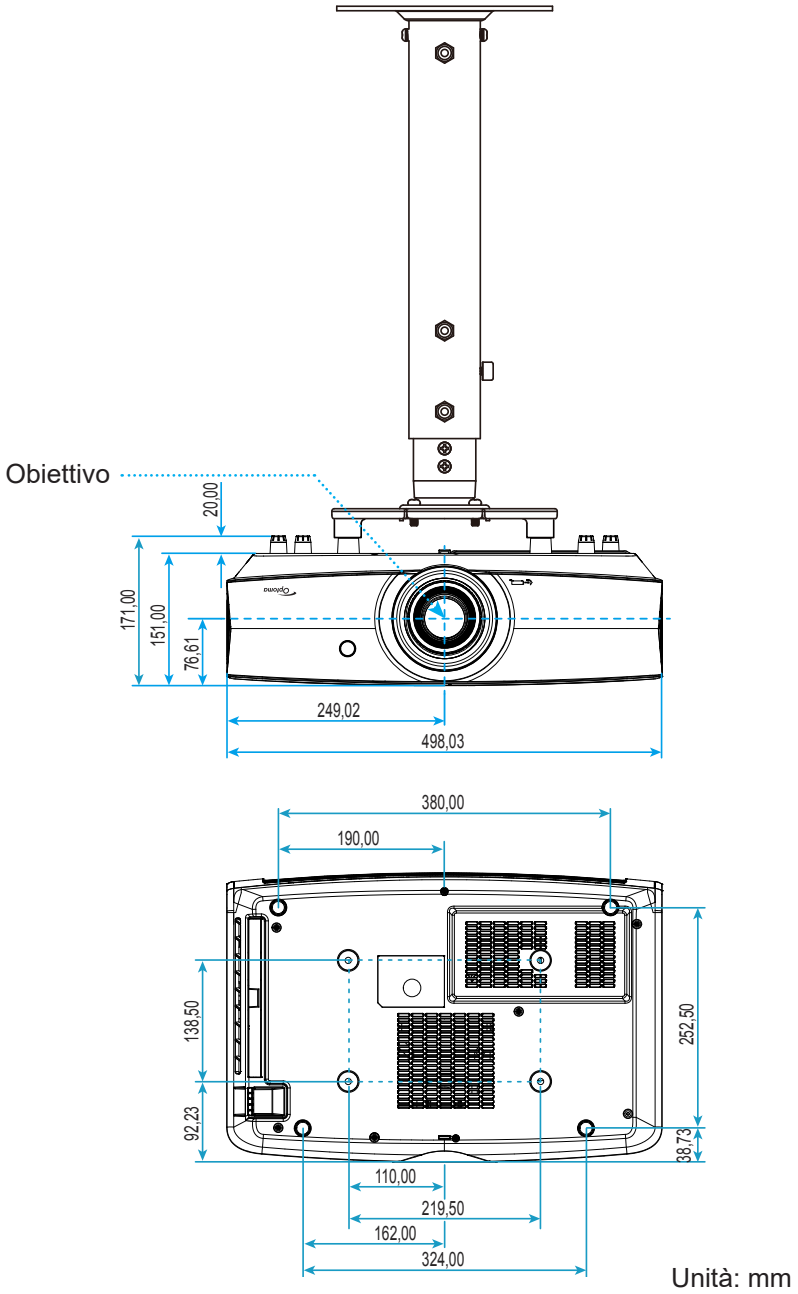

Nota: *Si prega di notare che i danni provocati da una installazione scorretta annulleranno la garanzia.*

Avviso:

- Se viene acquistato un supporto da soffitto di un'altra società, accertarsi di usare viti della dimensione corretta. La dimensione delle viti varierà in base allo spessore della piastra di montaggio.
- Accertarsi di mantenere almeno uno spazio di 10 cm tra il soffitto e la parte inferiore del proiettore.
- Evitare di installare il proiettore accanto a una fonte di calore.

ULTERIORI INFORMAZIONI

Codici remoti IR

Per modello dati

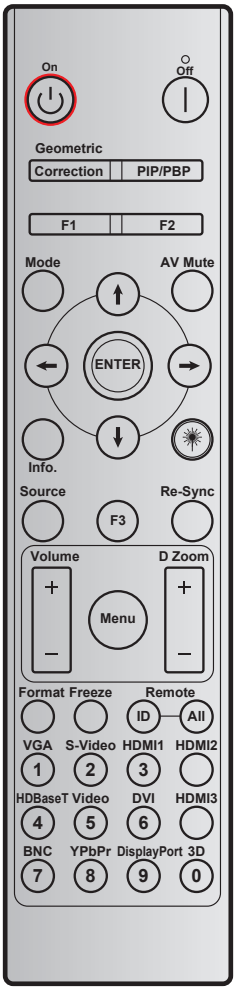

Tasto	Definizione stampigliatura tasto	Codice tasto				Ripeti
		BYTE1	BYTE2	BYTE3	BYTE4	
		cliente 0	cliente 1	dati 0	dati 1	
Accensione ⏻	On	32	CD	02	#BYTE3	F1
Spegnimento |	Off	32	CD	2E	#BYTE3	F1
Corrección geométrica	Corrección geométrica	32	CD	96	#BYTE3	F1
F1	F1	32	CD	26	#BYTE3	F1
F2	F2	32	CD	27	#BYTE3	F1
Modalità	Modalità	32	CD	95	#BYTE3	F1
Quattro tasti direzionali e di selezione (↑/↓/←/→)	Freccia su	32	CD	C6	#BYTE3	F1
	Freccia giù	32	CD	C7	#BYTE3	F1
	Freccia sinistra	32	CD	C8	#BYTE3	F1
	Freccia destra	32	CD	C9	#BYTE3	F1
Applica	Applica	32	CD	C5	#BYTE3	F1
Esclusione AV	Esclusione AV	32	CD	03	#BYTE3	F1
Informazioni	Info.	32	CD	25	#BYTE3	F1

ULTERIORI INFORMAZIONI

Tasto	Definizione stampigliatura tasto	Codice tasto				Ripeti
		BYTE1	BYTE2	BYTE3	BYTE4	
		cliente 0	cliente 1	dati 0	dati 1	
Laser ✷	Laser	N/D	N/D	N/D	N/D	N/D
Sorgente	Sorgente	32	CD	18	#BYTE3	F1
F3	F3	32	CD	66	#BYTE3	F1
Sincronizzazione	Sincronizzazione	32	CD	04	#BYTE3	F1
Volume	Volume +	32	CD	09	#BYTE3	F1
	Volume -	32	CD	0C	#BYTE3	F1
Zoom digitale	Zoom digitale +	32	CD	08	#BYTE3	F1
	Zoom digitale -	32	CD	0B	#BYTE3	F1
Menù	Menù	32	CD	88	#BYTE3	F1
Formato	Formato	32	CD	15	#BYTE3	F1
Immagine fissa	Immagine fissa	32	CD	06	#BYTE3	F1
Remoto	Remote ID	3201~ 3299		N/D		
	Remoto tutto	32CD		N/D		
VGA / 1	1/VGA	32	CD	8E	#BYTE3	F1
S-Video / 2	2/S-Video	32	CD	1D	#BYTE3	F1
HDMI1 / 3	3/HDMI1	32	CD	16	#BYTE3	F1
HDMI2	HDMI2	32	CD	9B	#BYTE3	F1
HDBaseT / 4	4/HDBaseT	32	CD	70	#BYTE3	F1
Video / 5	5/Video	32	CD	1C	#BYTE3	F1
6	6	32	CD	19	#BYTE3	F1
HDMI3	HDMI3	32	CD	98	#BYTE3	F1
7	7	32	CD	1A	#BYTE3	F1
YPbPr / 8	8/YPbPr	32	CD	17	#BYTE3	F1
9	9	32	CD	9F	#BYTE3	F1
3D / 0	0/3D	32	CD	89	#BYTE3	F1

Per modello domestico

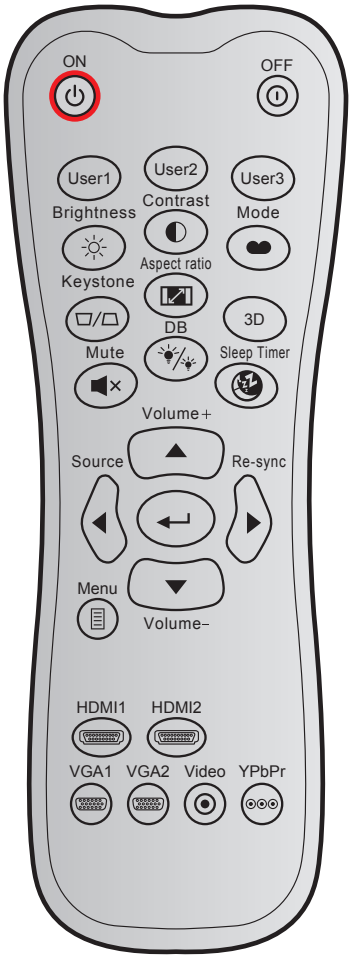

Tasto		Codice di personalizzazione		Codice tasto		Definizione stampigliatura tasto	Descrizione
		Byte 1	Byte 2	Byte 3	Byte 4		
Accensione	⏻	32	CD	02	FD	ON	Premere per accendere il proiettore.
Spegnimento	⏼	32	CD	2E	D1	OFF	Premere per spegnere il proiettore.
Utente1		32	CD	36	C9	Utente1	Tasti definiti dall'utente. Vedere a pagina *42* per l'impostazione.
Utente2		32	CD	65	9A	Utente2	
Utente3		32	CD	66	99	Utente3	
Luminosità	☼	32	CD	41	BE	Luminosità	Regola la luminosità delle immagini.
Contrasto	◐	32	CD	42	BD	Contrasto	Il contrasto controlla il grado di differenza tra le parti più chiare e più scure dell'immagine.
Modalità display		32	CD	05	FA	Modalità	Selezionare una modalità di visualizzazione per impostazioni ottimizzate per varie applicazioni. Vedere a pagina *33*.
Correzione	▱/▱	32	CD	07	F8	Correzione	Nessuna funzione
Proporzioni	⤢	32	CD	64	9B	Proporzioni	Premere per cambiare il rapporto proporzioni di un'immagine visualizzata.
3D		32	CD	89	76	3D	Premere per selezionare manualmente una modalità 3D corrispondente al contenuto 3D.
Esclusione	🔇	32	CD	52	AD	Esclusione	Disattiva/attiva temporaneamente l'audio.

Tasto		Codice di personalizzazione		Codice tasto		Definizione stampigliatura tasto	Descrizione
		Byte 1	Byte 2	Byte 3	Byte 4		
DB (Nero dinamico)		32	CD	44	BB	DB	Regola automaticamente la luminosità dell'immagine per fornire prestazioni di contrasto ottimali.
Timer sospensione		32	CD	63	9C	Timer sospensione	Imposta l'intervallo del timer del conto alla rovescia.
Volume +		32	CD	11	EE	Volume +	Regolare per aumentare il volume.
Quattro tasti direzionali		32	CD	11	EE	▲	Usare ▲, ◄, ► o ▼ per selezionare le voci o per eseguire le regolazioni delle selezioni.
		32	CD	10	EF	◄	
		32	CD	12	ED	►	
		32	CD	14	EB	▼	
Sorgente		32	CD	10	EF	Sorgente	Premere "Origine" per selezionare un segnale di ingresso.
Tasto Enter	↵	32	CD	0F	F0	↵	Conferma la selezione della voce.
Sincronizzazione		32	CD	12	ED	Sincronizzazione	Sincronizza automaticamente il proiettore sulla sorgente di ingresso.
Volume -		32	CD	14	EB	Volume -	Regolare per abbassare il volume.
Menù		32	CD	0E	F1	Menù	Visualizza i menu OSD (On Screen Display) del proiettore.
HDMI 1		32	CD	16	E9	HDMI1	Premere "HDMI1" per scegliere la sorgente dal connettore HDMI 1.
HDMI 2		32	CD	30	CF	HDMI2	Premere "HDMI2" per scegliere la sorgente dal connettore HDMI 2.
VGA 1		32	CD	1B	E4	VGA1	Premere "VGA1" per scegliere l'origine del connettore VGA.
VGA 2		32	CD	1E	E1	VGA2	Nessuna funzione
Video		32	CD	1C	E3	Video	Nessuna funzione
YPbPr		32	CD	17		YPbPr	Nessuna funzione

ULTERIORI INFORMAZIONI

Risoluzione dei problemi

Controllare le informazioni che seguono se si riscontrano problemi con il proiettore. Se il problema persiste, mettersi in contatto con il rivenditore locale oppure con il Centro assistenza.

Problemi d'immagine

Sullo schermo non appare alcuna immagine.

- Assicurarsi che i cavi e l'alimentazione siano collegati in modo appropriato, come descritto nella sezione "Installazione".
- Assicurarsi che i pin dei connettori non siano piegati o rotti.
- Assicurarsi che la funzione "Esclusione" non sia stata attivata.

L'immagine è sfuocata

- Girare la ghiera di messa a fuoco in senso orario o antiorario finché l'immagine non è nitida e leggibile. (Vedere a pagina *19)*.
- Accertarsi che la schermata di proiezione sia entro le distanze necessarie dal proiettore. (Fare riferimento a pagina *56*).

L'immagine è allungata quando si visualizza un DVD 16:9

- Quando si eseguono DVD anamorfi ci o DVD 16:9, il proiettore mostrerà l'immagine migliore con formato 16:9 sul lato del proiettore.
- Se si eseguono DVD di formato LBX (Letterbox), impostare il formato su LBX nell'OSD del proiettore.
- Se si eseguono DVD di formato 4:3, impostare il formato su 4:3 nell'OSD del proiettore.
- Impostare il formato di visualizzazione del lettore DVD sul rapporto proporzioni 16:9 (widescreen).

L'immagine è troppo grande o troppo piccola

- Girare la leva di zoom in senso orario o antiorario per aumentare o diminuire le dimensioni delle immagini proiettate. (Vedere a pagina *18)*.
- Avvicinare o allontanare il proiettore dallo schermo.
- Premere "Menu" sul pannello del proiettore, andare su "Visualizza → Proporzioni". Provare le varie impostazioni.

L'immagine ha i lati inclinati:

- Se possibile, ricollocare il proiettore così che si trovi al centro dello schermo e sotto la parte inferiore dello schermo.

L'immagine è invertita

- Premere "Menu" sul pannello del proiettore, andare su "Imposta → Proiezione" dal menu OSD e regolare la direzione di proiezione.

ULTERIORI INFORMAZIONI

Altri problemi

Il proiettore non risponde ad alcun comando

- Se possibile, spegnere il proiettore e scollegare il cavo d’alimentazione, attendere almeno 20 secondi prima di ricollegare l’alimentazione.

Problemi del telecomando

Se il telecomando non funziona

- Verificare che l'angolo operativo del telecomando si trovi tra ±15° rispetto al ricevitore IR del proiettore.
- Assicurarsi che non ci siano ostruzioni tra il telecomando ed il proiettore. Portarsi a 7 m dal proiettore.
- Assicurarsi che le batterie siano inserite in modo corretto.
- Sostituire le batterie se sono scariche.

ULTERIORI INFORMAZIONI

Indicatore di avviso

Quando si accendono o lampeggiano gli indicatori di avviso (vedere di seguito), il proiettore si spegne automaticamente:

- Il LED "Laser" si accende in rosso e l'indicatore di "Alimentazione" lampeggia in rosso.
- Il LED "Temperatura" si accende in rosso e l'indicatore di "Alimentazione" lampeggia in rosso. Indica che il proiettore è surriscaldato. In condizioni normali, il proiettore può essere riacceso.
- Il LED "Temperatura" lampeggia in rosso e l'indicatore di "Alimentazione" lampeggia in rosso.

Scollegare il cavo di alimentazione dal proiettore, attendere 30 secondi e provare di nuovo. Se l'indicatore di avviso si accende o lampeggia, contattare il più vicino centro di assistenza.

Messaggi dei LED

Messaggio	LED alimentazione		LED Temperatura	LED laser
	(Rosso)	(Blu)	(Rosso)	(Rosso)
Stato di Standby (Input da cavo di alimentazione)	Luce accesa			
Accensione (riscaldamento)		Lampeggiante (0,5 secondi spento / 0,5 secondi acceso)		
Accensione del proiettore e illuminazione laser		Luce accesa		
Spegnimento (raffreddamento)		Lampeggiante (0,5 secondi spento / 0,5 secondi acceso). Torna alla luce fissa rossa quando si spegne la ventolina.		
Errore (guasto laser)	Lampeggiante			Luce accesa
Errore (Guasto ventola)	Lampeggiante		Lampeggiante	
Errore (Surriscaldamento)	Lampeggiante		Luce accesa	
Stato di standby (modalità Burn in)		Lampeggiante		
Burn in (riscaldamento) (*)		Lampeggiante		
Burn in (raffreddamento) (*)		Lampeggiante		
Burn-in (illuminazione laser) (*)		Lampeggiante (3 secondi acceso / 1 secondo spento)		
Burn-in (laser spento) (*)		Lampeggiante (1 secondi acceso / 3 secondi spento)		

Nota:

- *(*) Se la potenza è inferiore a 0,5 W e il LED di alimentazione è rosso, cambiare il LED di alimentazione in rosso lampeggiante.*
  - *a) Spegnere tutti i LED quando scompare il menu OSD.*
  - *b) LED di alimentazione acceso: Nessun segnale; il menu OSD scompare.*
  - *c) LED di alimentazione spento: Segnale rilevato; il menu OSD scompare.*

ULTERIORI INFORMAZIONI

- Spegnimento:

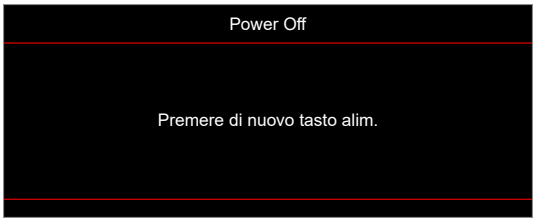

- Allarme temperatura:

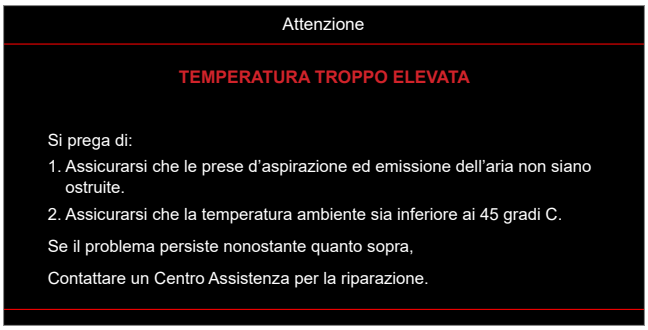

ULTERIORI INFORMAZIONI

Specifiche

Ottica	Descrizione
Risoluzione massima	4K UHD
Risoluzione nativa	2716 x 1528
Obiettivo	Regolazione zoom manuale e messa a fuoco manuale
Dimensioni immagine (diagonale)	26,45"~302,2" (distanza di messa a fuoco ottimizzata con formato immagine 60" wide)
Distanza di proiezione	1,3 m~9,3 m (distanza di messa a fuoco ottimizzata su wide 1,846 m)
Temperatura colore	Standard D65: (0,313, 0,329)

Elettricità	Descrizione
Ingressi	• HDMI 1.4b • HDMI V2.0 HDCP2.2 / MHL V2.2 • VGA In (supporta YpbPr) • Audio In 3,5 mm • RS232C maschio (9-pin D-SUB) • RJ-45 (supporta controllo da web) • USB tipo A
Uscite	• Audio Out 3,5 mm • SPDIF Out • Interruttore 12 V (jack da 3,5 mm)
Controllo	USB tipo A per servizio
Riproduzione dei colori	1073,4 milioni di colori
Frequenza di scansione	• Frequenza di scansione orizzontale: 31,000~135,000 KHz • Frequenza di scansione verticale: 24~120 Hz
Diffusore integrato	Sì, 2x 5 W
Requisiti di alimentazione	100 - 240 V ±10%, CA 50/60 Hz
Corrente di ingresso	4,4A

Meccanica	Descrizione
Orientamento dell'installazione	Frontale, Posteriore, Soffitto-In alto, Posteriore-In alto.
Dimensioni	498,1 mm (L) x 331,1 mm (P) x 154 mm (A) (senza piedini)
Peso	Inferiore a 10 kg
Condizioni ambientali	In funzione a 5~40°C, dal 10% all'85% di umidità (senza condensa)

Nota: *Tutte le specifiche sono soggette a modifiche senza preavviso.*

ULTERIORI INFORMAZIONI

Sedi dell'azienda Optoma

Mettersi in contatto con la filiale per assistenza e supporto.

Stati Uniti
47697 Westinghouse Drive,
Fremont, CA 94539, USA
www.optomausa.com

888-289-6786
510-897-8601
services@optoma.com

Canada
47697 Westinghouse Drive,
Fremont, CA 94539, USA
www.optomausa.com

888-289-6786
510-897-8601
services@optoma.com

America latina
47697 Westinghouse Drive,
Fremont, CA 94539, USA
www.optomausa.com

888-289-6786
510-897-8601
services@optoma.com

Europa
Unit 1, Network 41, Bourne End Mills
Hemel Hempstead, Herts,
HP1 2UJ, United Kingdom
www.optoma.eu
Tel assistenza: +44 (0)1923 691865

+44 (0) 1923 691 800
+44 (0) 1923 691 888
service@tsc-europe.com

Benelux BV
Randstad 22-123
1316 BW Almere
The Netherlands
www.optoma.nl

+31 (0) 36 820 0252
+31 (0) 36 548 9052

Francia
Bâtiment E
81-83 avenue Edouard Vaillant
92100 Boulogne Billancourt, France

+33 1 41 46 12 20
+33 1 41 46 94 35
savoptoma@optoma.fr

Spagna
C/ José Hierro, 36 Of. 1C
28522 Rivas VaciaMadrid,
Spain

+34 91 499 06 06
+34 91 670 08 32

Germania
Wiesenstrasse 21 W
D40549 Düsseldorf,
Germany

+49 (0) 211 506 6670
+49 (0) 211 506 66799
info@optoma.de

Scandinavia
Lerpeveien 25
3040 Drammen
Norway

+47 32 98 89 90
+47 32 98 89 99
info@optoma.no

PO.BOX 9515
3038 Drammen
Norway

Corea
WOOMI TECH.CO.,LTD.
4F, Minu Bldg.33-14, Kangnam-Ku,
Seoul, 135-815, KOREA
korea.optoma.com

+82+2+34430004
+82+2+34430005

Giappone
東京都足立区綾瀬3-25-18
株式会社オーエス
コンタクトセンター: 0120-380-495

info@os-worldwide.com
www.os-worldwide.com

Taiwan
12F., No.213, Sec. 3, Beixin Rd.,
Xindian Dist., New Taipei City 231,
Taiwan, R.O.C.
www.optoma.com.tw

+886-2-8911-8600
+886-2-8911-6550
services@optoma.com.tw
asia.optoma.com

Hong Kong
Unit A, 27/F Dragon Centre,
79 Wing Hong Street,
Cheung Sha Wan,
Kowloon, Hong Kong

+852-2396-8968
+852-2370-1222
www.optoma.com.hk

Cina
5F, No. 1205, Kaixuan Rd.,
Changning District
Shanghai, 200052, China

+86-21-62947376
+86-21-62947375
www.optoma.com.cn

P/N:36.7F701G001-A

www.optoma.com